СПИСОК ДЕТАЛЕЙ ДЛЯ "REAR ARM" BRP ADVENTURE RANGER 550 RF

//OEM.MOTO-ALL.RU/
ТЕЛ.: +7 (495) 177-12-75

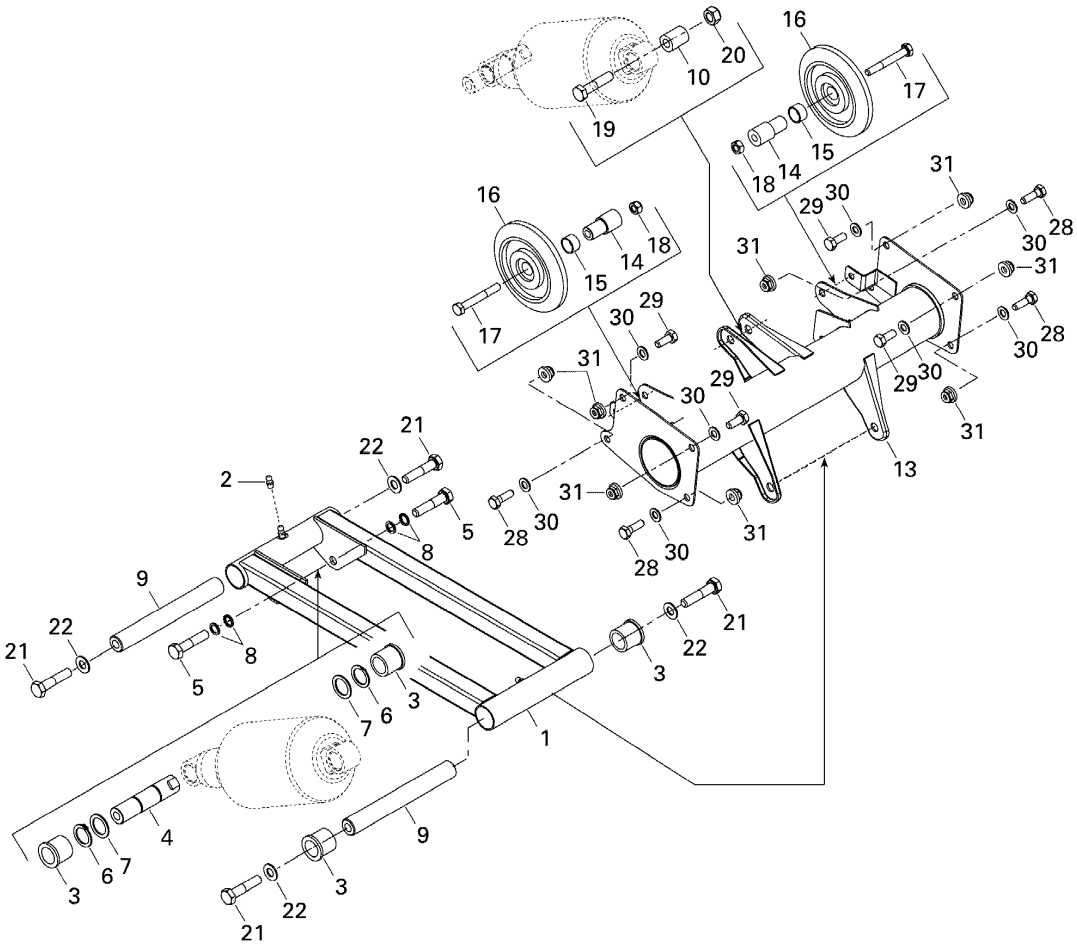

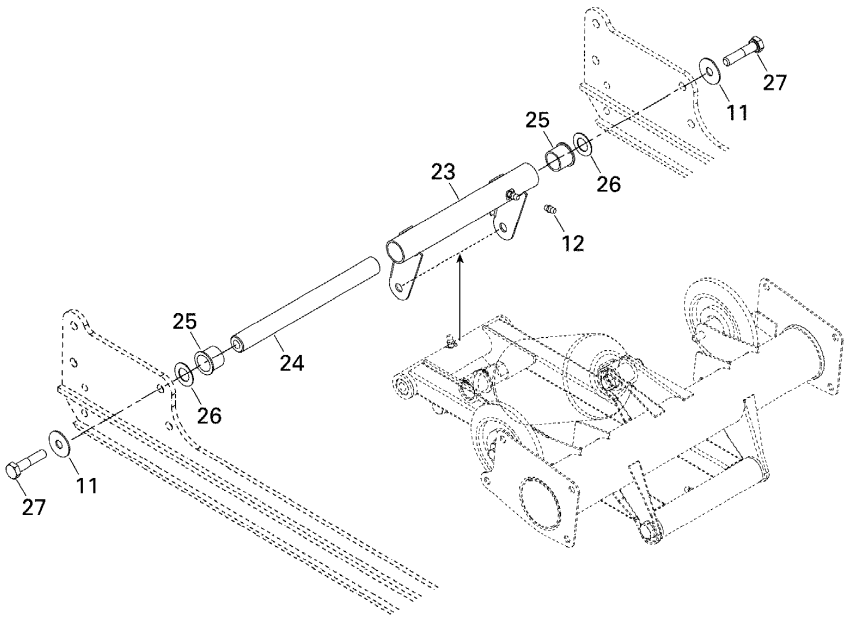

28M0927-30

СПИСОК ДЕТАЛЕЙ ДЛЯ "REAR ARM" BRP ADVENTURE RANGER 550 RF

//OEM.MOTO-ALL.RU/
ТЕЛ.: +7 (495) 177-12-75

№	№ OEM	наличие / срок поставки	Наименование	Кол-во в узле
1	605349313	Срок поставки от 25 дней	BRAS ARRIERE *REAR ARM, LIGHT	1
2	M34011	Срок поставки от 25 дней	GRAISSEUR *FITTING-GREASE	2
3	M31027	Срок поставки от 25 дней	COUSSINET *CUSHION	4
4	605451897	Срок поставки от 25 дней	ESSIEU *REARSHOCK SHAFT	1
5	207004044	Срок поставки от 25 дней	SCREW-HEX.CAP ISO 4014	2
6	M31007	Срок поставки от 19 дней	Стопорное кольцо	2
7	M31091	Срок поставки от 19 дней	Проставка	2
8	M20068	Срок поставки от 19 дней	Шайба	2
9	M5346865	Срок поставки от 19 дней	Вал	2
10	M5446652	Срок поставки от 19 дней	Втулка колеса	2
11	512056700	Срок поставки от 25 дней	RONDELLE-FREIN *WASHER-LOCK	2
12	M34011	Срок поставки от 25 дней	GRAISSEUR *FITTING-GREASE	1
13	605355927	Срок поставки от 25 дней	BRAS SUPE. *REAR ARM	1
14	605454570	Срок поставки от 25 дней	DOUILLE *SLEEVE	2
15	605454569	Срок поставки от 25 дней	DOUILLE *BUSHING	2
16	M46027	Срок поставки от 19 дней	Колесо	2
17	207086044	Срок поставки от 25 дней	SCREW-HEX.CAP DIN.931	2
18	232581414	Срок поставки от 25 дней	NUT-STOP ELASTIC DIN.985	2
19	207004544	Срок поставки от 25 дней	SCREW-HEX.CAP ISO.4014	1
20	233601416	Срок поставки от 25 дней	NUT-LOCKING ELASTIC DIN.982	1
21	207004044	Срок поставки от 25 дней	SCREW-HEX.CAP ISO 4014	4
22	M20105	Срок поставки от 19 дней	Шайба	4
23	M5345535	Срок поставки от 25 дней	BRAS ARRIERE *REAR ARM	1
24	M5346900	Срок поставки от 25 дней	AXE *SHAFT	1
25	M31024	Срок поставки от 25 дней	COUSSINET *CUSHION	2
26	M20116	Срок поставки от 19 дней	Шайба	2
27	207004544	Срок поставки от 25 дней	SCREW-HEX.CAP ISO.4014	2
28	207182544	Срок поставки от 25 дней	SCREW-HEX.CAP DIN.933	4
29	207182044	Срок поставки от 25 дней	SCREW-HEX.CAP DIN.933	4
30	503191564	Срок поставки от 25 дней	RONDELLE *WASHER	8

№	№ OEM	наличие / срок поставки	Наименование	Кол-во в узле
31	233281414	В наличии	NUT-FLANGE ELASTIC DIN.6926	8