СПИСОК ДЕТАЛЕЙ ДЛЯ "AIR SILENCER" BRP RAVE RC 600HO SDI

//OEM.MOTO-ALL.RU/
ТЕЛ.: +7 (495) 177-12-75

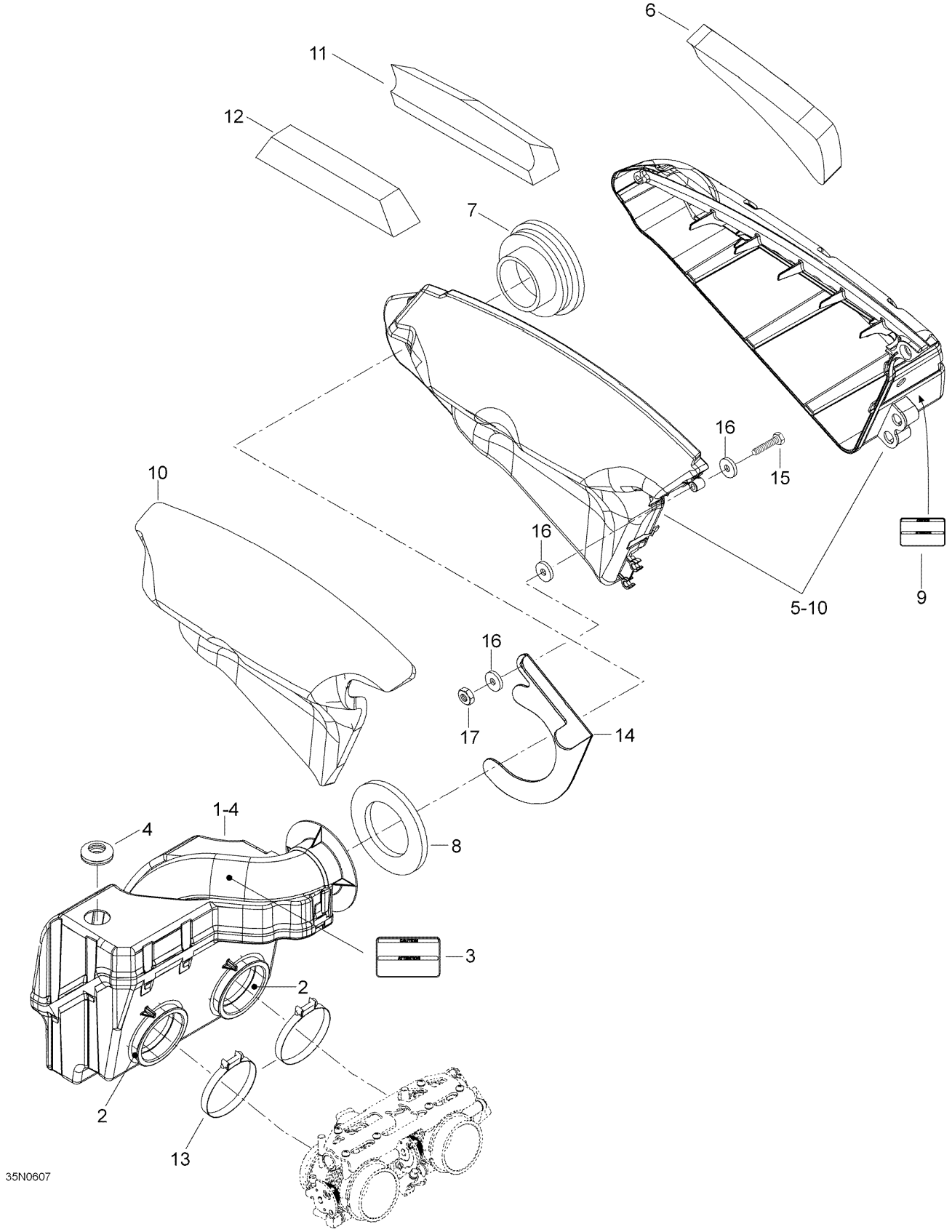

СПИСОК ДЕТАЛЕЙ ДЛЯ "AIR SILENCER" BRP RAVE RC 600HO SDI

//OEM.MOTO-ALL.RU/
ТЕЛ.: +7 (495) 177-12-75

№	№ OEM	наличие / срок поставки	Наименование	Кол-во в узле
1	508000459	Срок поставки от 35 дней	CHAMBRE PRIM.AS*CHAMBER-ASSY	1
2	508000374	Срок поставки от 35 дней	ADAP.ADMISSION *ADAP-AIR INTAKE	2
3	516001191	Срок поставки от 25 дней	ETIQUETTE INST.*INST-LABEL	1
4	570065500	Срок поставки от 25 дней	ANNEAU *GROMMET	1
5	508000392	Срок поставки от 25 дней	CHAMBRE SEC.ASS*CHAMBER-ASSY	1
6	508000145	Срок поставки от 25 дней	FOAM-INNER	1
7	508000240	Срок поставки от 25 дней	GUIDE *GUIDE	1
8	508000199	Срок поставки от 25 дней	MOUSSE EXT. *FOAM-OUTER	1
9	516002715	Срок поставки от 25 дней	ETIQUETTE *LABEL	1
10	508000310	Срок поставки от 25 дней	MOUSSE EXT. *FOAM-OUTER	1
11	508000394	Срок поставки от 25 дней	FILTRE A AIR *FILTER-AIR	1
12	605354029	Срок поставки от 19 дней	Air filter	1
13	508000346	Срок поставки от 25 дней	CLAMP	2
14	605351817	Срок поставки от 19 дней	Bracket	1
15	40083	Срок поставки от 19 дней	Screw M6x30	1
16	20003	Срок поставки от 35 дней	Washer	4
17	33010	Срок поставки от 19 дней	Nut elastic M6	1