СПИСОК ДЕТАЛЕЙ ДЛЯ "SEAT" BRP FOREST FOX EL

//OEM.MOTO-ALL.RU/
ТЕЛ.: +7 (495) 177-12-75

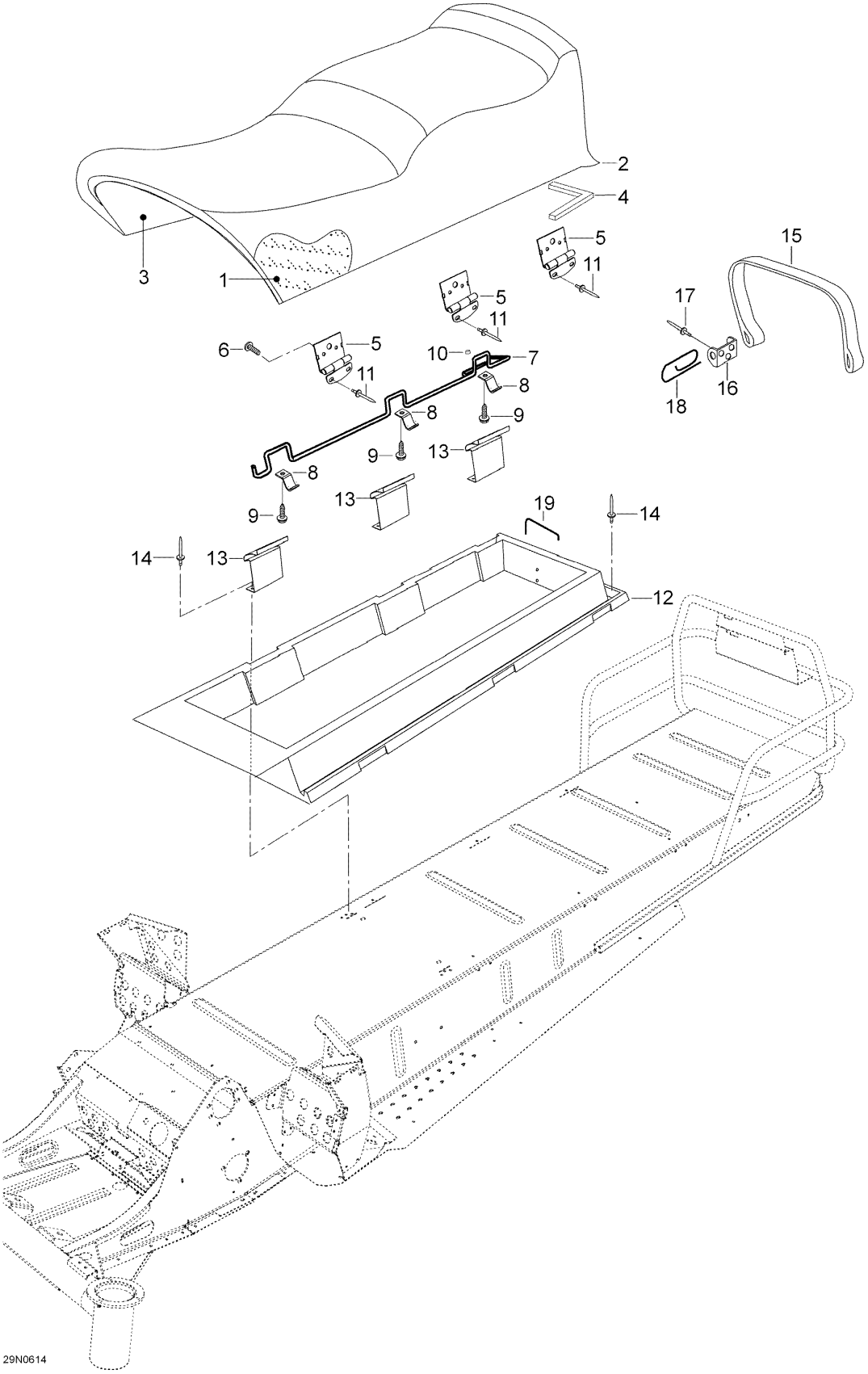

СПИСОК ДЕТАЛЕЙ ДЛЯ "SEAT" BRP FOREST FOX EL

//OEM.MOTO-ALL.RU/

ТЕЛ.: +7 (495) 177-12-75

№	№ OEM	наличие / срок поставки	Наименование	Кол-во в узле
1	605150630	Срок поставки от 25 дней	MOUSSE SIEGE *SEAT FOAM	1
2	605153080	Срок поставки от 25 дней	HOUSSE SIEGE *COVER-SEAT, LT/ FOX-06	1
3	5144962	Срок поставки от 25 дней	SEAT BASE	1
4	5245337	Срок поставки от 19 дней	Locking shaft	1
5	5346518	Срок поставки от 25 дней	CHARNIERE *HINGE	3
6	5446102	Срок поставки от 19 дней	Locking plate	3
7	40888	Срок поставки от 25 дней	Screw 4,2x19	3
8	40887	Срок поставки от 19 дней	Screw 4,2x9,5	6
9	36083	Срок поставки от 19 дней	Rivet	6
10	28019	Срок поставки от 19 дней	Plug	1
11	605350823	Срок поставки от 35 дней	BASE DE SIEGE *SEAT BOX -04	1
12	5345195	Срок поставки от 19 дней	Locking device	3
13	36489	Срок поставки от 25 дней	RIVET TSPD68 4.8X12 (1 PAC <=> 50 PC	11
14	5346728	Срок поставки от 25 дней	TOOL KIT RACK	1
15	5346727	Срок поставки от 19 дней	Seat belt	1
16	548824	Срок поставки от 25 дней	FASTENING	2
17	36083	Срок поставки от 19 дней	Rivet	6
18	548834	Срок поставки от 25 дней	SPRING	2
19	5441849	Срок поставки от 19 дней	Stopper Hook	1