СПИСОК ДЕТАЛЕЙ ДЛЯ "FUEL TANK" BRP RANGER 600

//OEM.MOTO-ALL.RU/
ТЕЛ.: +7 (495) 177-12-75

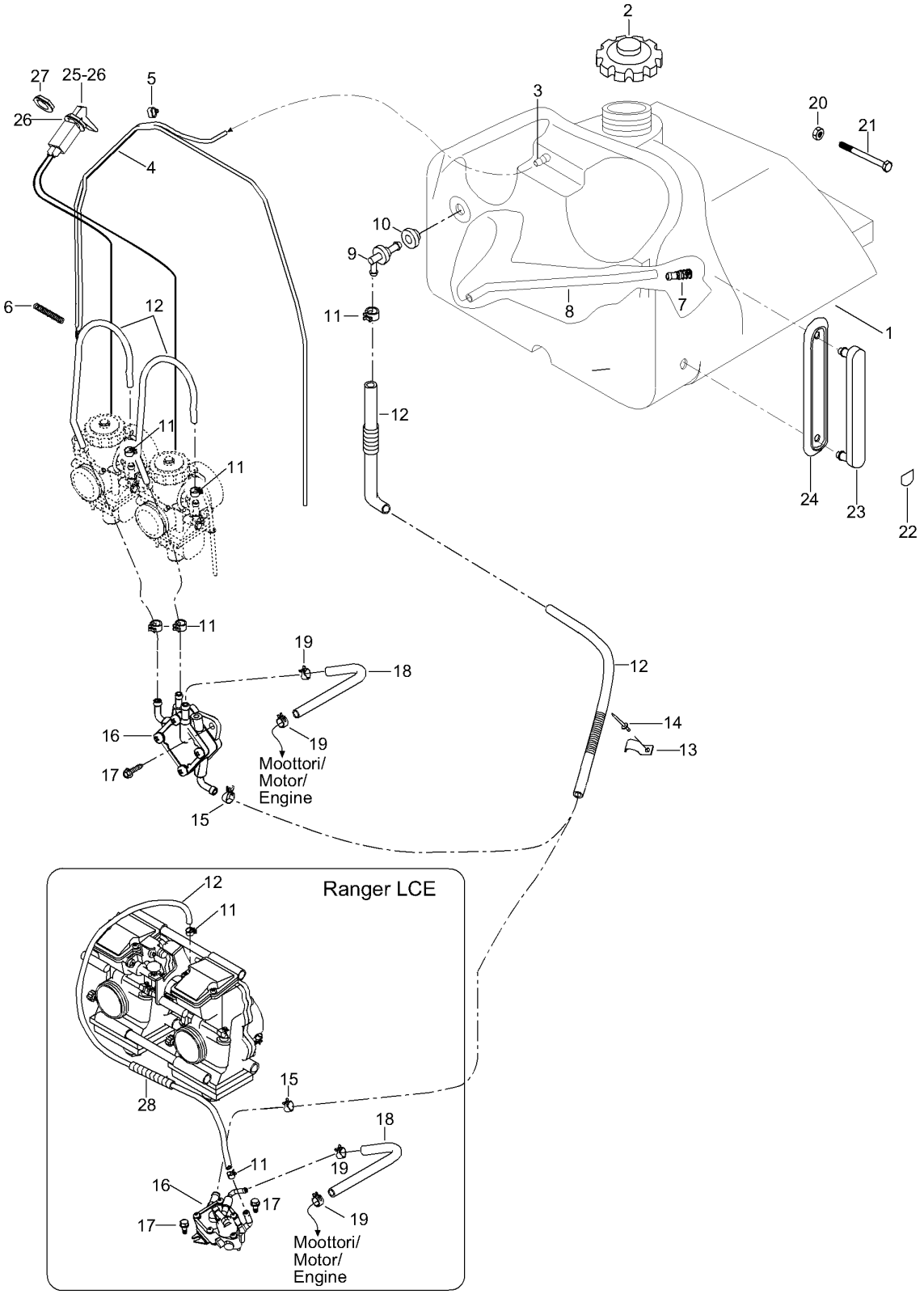

СПИСОК ДЕТАЛЕЙ ДЛЯ "FUEL TANK" BRP RANGER 600

//OEM.MOTO-ALL.RU/

ТЕЛ.: +7 (495) 177-12-75

№	№ OEM	наличие / срок поставки	Наименование	Кол-во в узле
1	605149003	Срок поставки от 19 дней	Fuel tank	1
2	580259400	Срок поставки от 25 дней	CAP-FUEL TANK	1
3	19051	Срок поставки от 19 дней	Fitting	1
4	39035	Срок поставки от 35 дней	Airhose 5/3	1
5	513032923	Срок поставки от 25 дней	BRIDE DE TUBE *CLAMP-TUBE	6
6	414818200	Срок поставки от 25 дней	RESSORT *SPRING	1
7	414872100	Срок поставки от 25 дней	FILTER-FUEL	1
8	39048	Срок поставки от 35 дней	Труба	1
9	5341709	Срок поставки от 25 дней	CONNECTOR-MALE	1
10	28037	Срок поставки от 25 дней	GROMMET	1
11	414655700	Срок поставки от 25 дней	CLAMP-SPRING	3
12	513033022	Срок поставки от 25 дней	BOYAU 5/16 I.D.*HOSE-5/16 I.D.	1
13	415018200	Срок поставки от 25 дней	PINCE *CLIP	1
14	36036	В наличии	Rivet	1
15	513032979	Срок поставки от 25 дней	BRIDE A RESSORT*CLAMP-SPRING	1
16	403901806	Срок поставки от 25 дней	POMPE A ESSENCE*PUMP-FUEL	1
17	40331	Срок поставки от 35 дней	Self tapp. screw M6x16	2
18	39001	Срок поставки от 19 дней	Топливный шланг	1
19	414420700	Срок поставки от 25 дней	CLAMP-SPRING	2
20	33200	Срок поставки от 19 дней	Elastig flanged nut M6	1
21	40826	Срок поставки от 19 дней	Screw M6x90	1
22	549200	Срок поставки от 19 дней	Fuel label	1
23	572015900	Срок поставки от 35 дней	JAUGE ESSENCE *GAUGE-FUEL	1
24	570018000	Срок поставки от 35 дней	LOGEMENT JAUGE *HOUSING-GAUGE	1
25	512059110	Срок поставки от 25 дней	CABLE ETRANG. *CABLE-CHOKE	1
26	394103300	Срок поставки от 35 дней	WASHER-LOCK INT.TEETH	1
27	512059094	Срок поставки от 25 дней	ECROU PLASTIQUE*NUT-PLASTIC	1
28	28015	Срок поставки от 21 дня	Tubing	1