СПИСОК ДЕТАЛЕЙ ДЛЯ "TRANSMISSION OUTLANDER" BRP OUTLANDER 800R EFI XXC

//OEM.MOTO-ALL.RU/
ТЕЛ.: +7 (495) 177-12-75

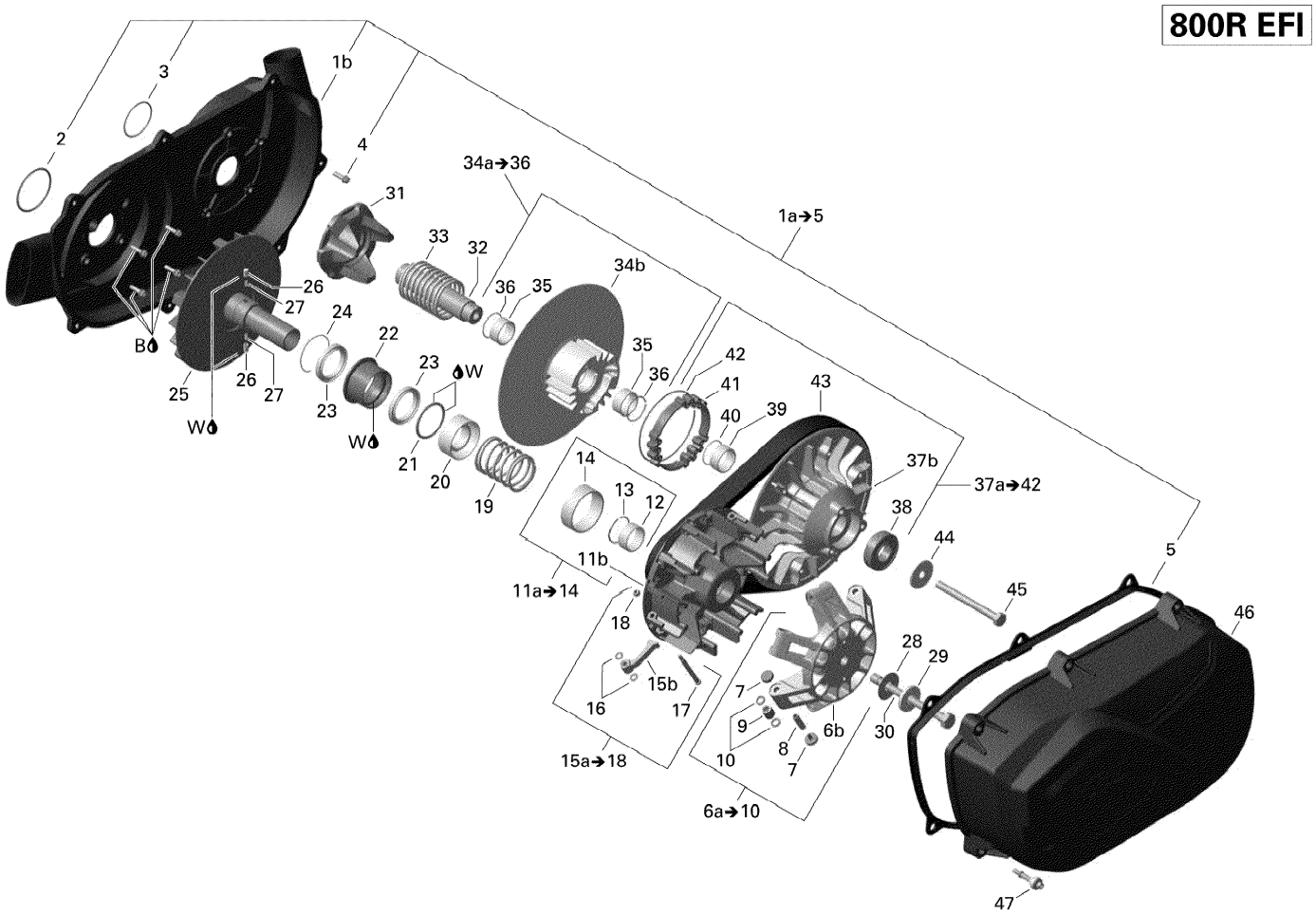

19R1104

СПИСОК ДЕТАЛЕЙ ДЛЯ "TRANSMISSION OUTLANDER" BRP OUTLANDER 800R EFI XXC

//OEM.MOTO-ALL.RU/

ТЕЛ.: +7 (495) 177-12-75

№	№ OEM	наличие / срок поставки	Наименование	Кол-во в узле
W	293550021	Срок поставки от 25 дней	GRAISSE ISOFLEX*GREASE-ISOFLEX 50G	1
B	293800060	Срок поставки от 25 дней	LOCTITE 243 *LOCTITE-243	1
1a	420611407	Срок поставки от 25 дней	ENS GUIDE *CVT AIR GUIDE KIT	1
1b	XXX	Срок поставки от 21 дня	Не поставляется	1
2	420430408	Срок поставки от 25 дней	JOINT TORIQUE *O RING	1
3	420631088	Срок поставки от 25 дней	JOINT TORIQUE *O RING	1
4	420441311	Срок поставки от 25 дней	SCREW-HEX.M6 X 20	9
5	420430126	Срок поставки от 25 дней	JOINT ETANCHE * GASKET	1
6a	420280159	Срок поставки от 25 дней	COUPOLE REGULAT*CUP-GOVERNOR ASSY	1
6b	XXX	Срок поставки от 21 дня	Не поставляется	1
7	420281293	Срок поставки от 25 дней	SLIDER SHOE SET (1 SET = 12 SHOES	1
8	420233893	Срок поставки от 25 дней	ROLLER SLEEVE	6
9	420229997	Срок поставки от 19 дней	Ролик	6
10	420626231	Срок поставки от 25 дней	RONDELLE *WASHER	12
11a	420280465	Срок поставки от 25 дней	FLASQUE COULI. *HALF-OUTHER ASSY	1
11b	XXX	Срок поставки от 21 дня	Не поставляется	1
12	XXX	Срок поставки от 21 дня	Не поставляется	1
13	XXX	Срок поставки от 21 дня	Не поставляется	1
14	XXX	Срок поставки от 21 дня	Не поставляется	1
15a	420248495	Срок поставки от 25 дней	CENTRIFUGAL LEVER SET	1
15b	XXX	Срок поставки от 21 дня	Не поставляется	6
15a	420248497	Срок поставки от 25 дней	CENTRIFUGAL LEVER SET	1
16	XXX	Срок поставки от 21 дня	Не поставляется	12
17	XXX	Срок поставки от 21 дня	Не поставляется	6
18	XXX	Срок поставки от 21 дня	Не поставляется	6
19	420238610	Срок поставки от 25 дней	RESSORT POULIE *SPRING-COMPRESSION	1
20	420627577	Срок поставки от 25 дней	SIEGE RESSORT *SEAT-SPRING	1
21	420460430	Срок поставки от 25 дней	RONDELLE *FRICTION WASHER	1
22	420257195	Срок поставки от 25 дней	EMBRAYAGE POULI*CLUTCH	1
23	420632375	Срок поставки от 25 дней	ROULEMENT BILLE*BEARING-BALL	2
24	420245951	Срок поставки от 25 дней	ANNEAU RETENU *RING-RETAINING	1
25	420280374	Срок поставки от 25 дней	INNER HALF	1
26	420229577	Срок поставки от 25 дней	MANCHON RESSORT*SLEEVE-SPRING	2
27	420239134	Срок поставки от 25 дней	RESSORT *SPRING	2
28	420627920	Срок поставки от 25 дней	THRUST WASHER	1
29	420627765	Срок поставки от 25 дней	RONDELLE RESSOR*WASHER-SPRING	1

№	№ OEM	наличие / срок поставки	Наименование	Кол-во в узле
30	420641855	Срок поставки от 25 дней	VIS HEX.M12X140*SCREW-HEX.DIN.931	1
31	420280470	Срок поставки от 25 дней	CAME *CAM	1
32	420220914	Срок поставки от 25 дней	ARBRE POULIE ME*SHAFT-DRIVEN	1
33	420238176	Срок поставки от 25 дней	RESSORT POULIE *COMPRESSION SPRING	1
34b	XXX	Срок поставки от 21 дня	Не поставляется	1
34a	420280236	Срок поставки от 19 дней	Inner Half Ass'y	1
35	XXX	Срок поставки от 21 дня	Не поставляется	2
36	XXX	Срок поставки от 21 дня	Не поставляется	2
37b	XXX	Срок поставки от 21 дня	Не поставляется	1
37a	420280173	Срок поставки от 25 дней	FLASQUE FIXE *HALF-OUTHER ASSY	1
38	420932421	Срок поставки от 25 дней	ROULEMENT BILLE*BEARING-BALL	1
39	XXX	Срок поставки от 21 дня	Не поставляется	1
40	XXX	Срок поставки от 21 дня	Не поставляется	1
41	420660121	Срок поставки от 25 дней	ENGRENAGE COUPL*GEAR-TORQUE	1
42	420245910	Срок поставки от 25 дней	ANNEAU RETENUE *RING-RETAINING	1
43	715000302	Срок поставки от 25 дней	V BELT	1
44	420627590	Срок поставки от 25 дней	THRUST WASHER	1
45	420441480	Срок поставки от 19 дней	Hex. Screw M10 X 110	1
46	420611393	Срок поставки от 25 дней	COUVERCLE *VARIATOR COVER	1
47	420440560	Срок поставки от 25 дней	VIS HEXALOBULAI*SCREW-TORX	7