СПИСОК ДЕТАЛЕЙ ДЛЯ "REAR WHEEL" YAMAHA JOG CY50N

//OEM.MOTO-ALL.RU/
ТЕЛ.: +7 (495) 177-12-75

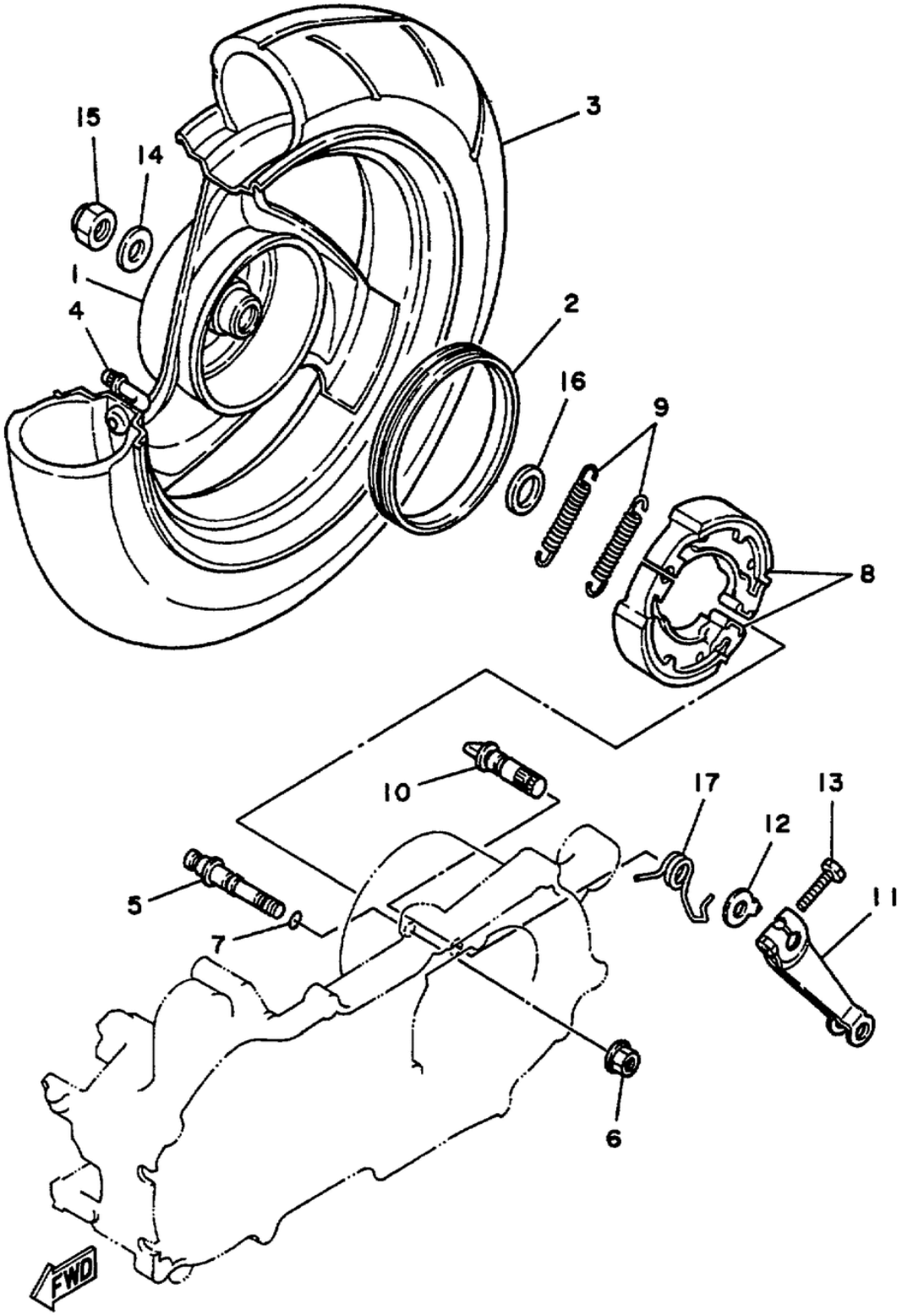

3KJ1010-9210

©2013 Yamaha Motor Corporation, U.S.A. All rights reserved.

СПИСОК ДЕТАЛЕЙ ДЛЯ "REAR WHEEL" YAMAHA JOG CY50N

//OEM.MOTO-ALL.RU/

ТЕЛ.: +7 (495) 177-12-75

№	№ OEM	наличие / срок поставки	Наименование	Кол-во в узле
2	3KJ-25336-00-00	Срок поставки от 22 дней	RING 2	1
5	3KJ-25326-00-00	Срок поставки от 22 дней	PIN,PIVOT	1
6	95707-08500-00	Срок поставки от 22 дней	NUT,FLANGE (JN5	1
7	93210-07540-00	Срок поставки от 22 дней	O-RING	1
9	90506-15260-00	Срок поставки от 22 дней	SPRING,TENSION	1
10	3KJ-25351-01-00	Срок поставки от 22 дней	CAMSHAFT	1
11	3KJ-25355-00-00	Срок поставки от 22 дней	LEVER,CAMSHAFT	1
12	52H-2513A-00-00	Срок поставки от 22 дней	PLATE,INDICATOR	1
13	90101-06278-00	Срок поставки от 22 дней	BOLT	1
14	90201-142M6-00	Срок поставки от 22 дней	WASHER,PLATE	1
15	90185-14150-00	Срок поставки от 22 дней	NUT,SELF-LOCKING	1
17	3KJ-25357-00-00	Срок поставки от 22 дней	SPRING,LEVER RTRN	1