СПИСОК ДЕТАЛЕЙ ДЛЯ "ELECTRICAL EQUIPMENT" TRIUMPH STREET TRIPLE R

//OEM.MOTO-ALL.RU/
ТЕЛ.: +7 (495) 177-12-75

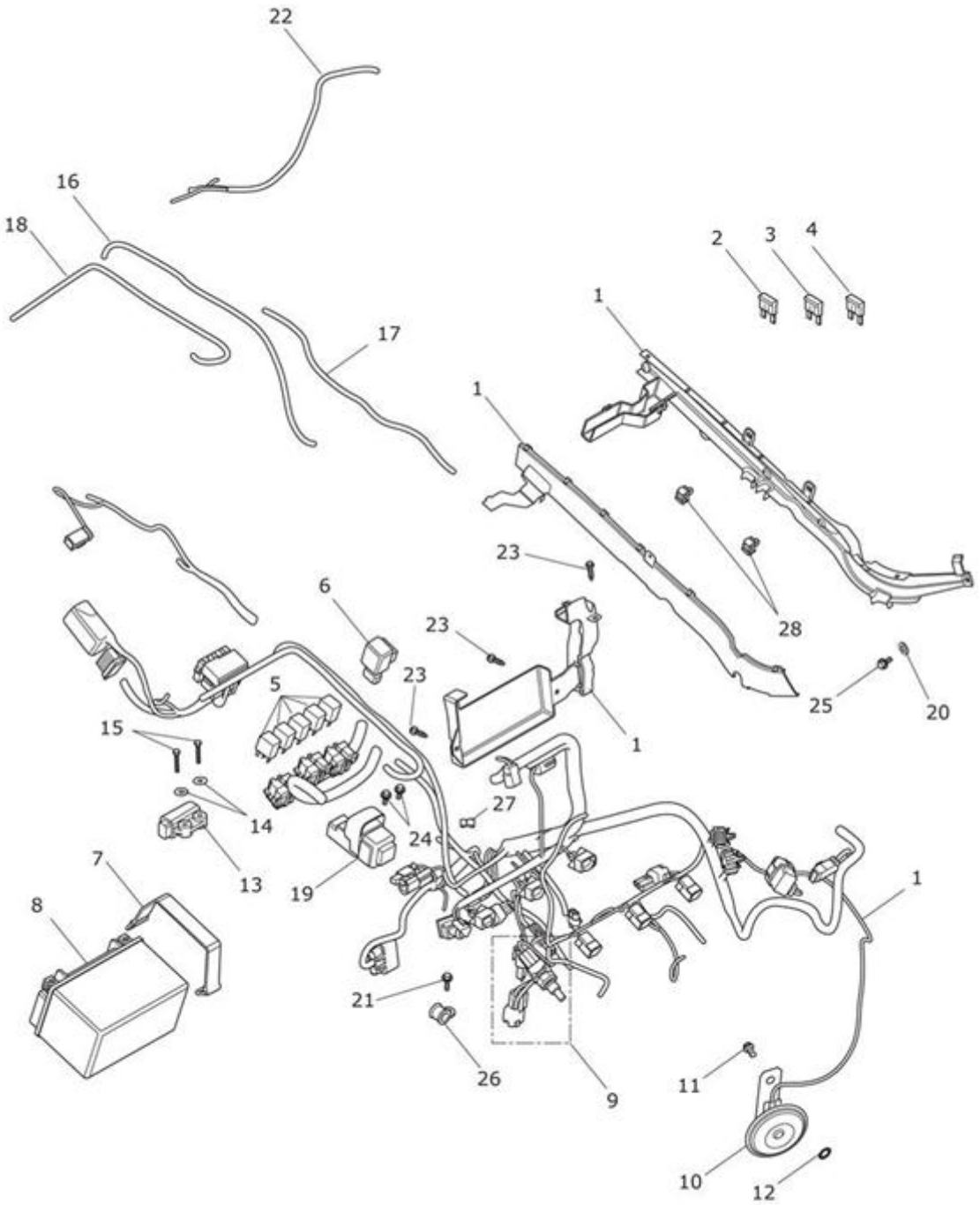

СПИСОК ДЕТАЛЕЙ ДЛЯ "ELECTRICAL EQUIPMENT" TRIUMPH STREET TRIPLE R

//OEM.MOTO-ALL.RU/

ТЕЛ.: +7 (495) 177-12-75

№	№ OEM	наличие / срок поставки	Наименование	Кол-во в узле
1	T2508082	Срок поставки от 19 дней	Kit, Main Harness, ABS & Gear Sensor. 630953	1
1	T2508060	Срок поставки от 19 дней	Main Harness	1
1	T2508077	Срок поставки от 19 дней	Main Harness, ABS. 630954	1
2	T2501310	Срок поставки от 27 дней	FUSE, MINI, 10A	4
3	T2501315	Срок поставки от 27 дней	FUSE,MINI, 15A	3
4	T2501320	Срок поставки от 27 дней	FUSE, MINI, 20A	2
5	T2506040	Срок поставки от 27 дней	RELAY	5
6	T2506000	Срок поставки от 27 дней	RELAY,TURN SIGNAL,2(4	1
6	T2501387	Срок поставки от 19 дней	LED Indicator Relay Kit. LED Indicators Only	1
7	T2501789	Срок поставки от 19 дней	Battery Strap	1
8	T2500183	Срок поставки от 27 дней	BATTERY,SEALED,8AH	1
8	T2504600	Срок поставки от 19 дней	Spares Kit, Battery. BR Only	1
9	T2507820	Срок поставки от 19 дней	Subharness, Engine	1
10	T2500113	Срок поставки от 27 дней	HORN ASSY,HI-TONE	1
11	T3331625	Срок поставки от 27 дней	SCREW, BUT/HD, M8X1.25X12, SLV	1
12	T3551128	Срок поставки от 19 дней	Washer, Serrated Lock, M8	1
13	T2502405	Срок поставки от 27 дней	SWITCH,FALL DETECTION	1
14	T3551066	Срок поставки от 19 дней	Washer, 4.3 x 12.0 x 1.0	2
15	T3330390	Срок поставки от 19 дней	Screw, H/Hd, M4 x 25, Slv, Enc	2
16	T2508067	Срок поставки от 19 дней	Earth Lead	1
17	T2508068	Срок поставки от 19 дней	Starter Lead	1
18	T2508066	Срок поставки от 19 дней	Lead, Battery, Positive	1
19	T1310115	Срок поставки от 27 дней	STARTER SOLENOID, FUSED	1
20	T3551178	Срок поставки от 27 дней	WASHER M5X15X1.6	1
21	T3205066	Срок поставки от 27 дней	BOLT,HHF,LGHTD,M6X1.0X20,SLV	1
22	T2500898	Срок поставки от 19 дней	Rear Subharness, Lighting	1
23	T3332427	Срок поставки от 27 дней	SCREW,S/TAP,HHF,5X20.5	3
24	T3205077	Срок поставки от 27 дней	BOLT,HHF,LGHTD,M6X1.0X8,SLV	2
25	T3330891	Срок поставки от 27 дней	BOLT, RHHF, M5X0.8X12, S5041	1
26	T3700192	Срок поставки от 27 дней	P-CLIP,8MM I.D.	1
27	T3700061	Срок поставки от 27 дней	CLIP CABLE DOUBLE ID 6MM	1
28	T3700193	Срок поставки от 19 дней	Clip, Double, Firtree	2
29	T2509876	Срок поставки от 19 дней	Flylead, ETS, JP. Range = "JP" AND Vin = 679981	1