СПИСОК ДЕТАЛЕЙ ДЛЯ "HEADLIGHT ASSEMBLY" TRIUMPH TIGER 800XC

//OEM.MOTO-ALL.RU/
ТЕЛ.: +7 (495) 177-12-75

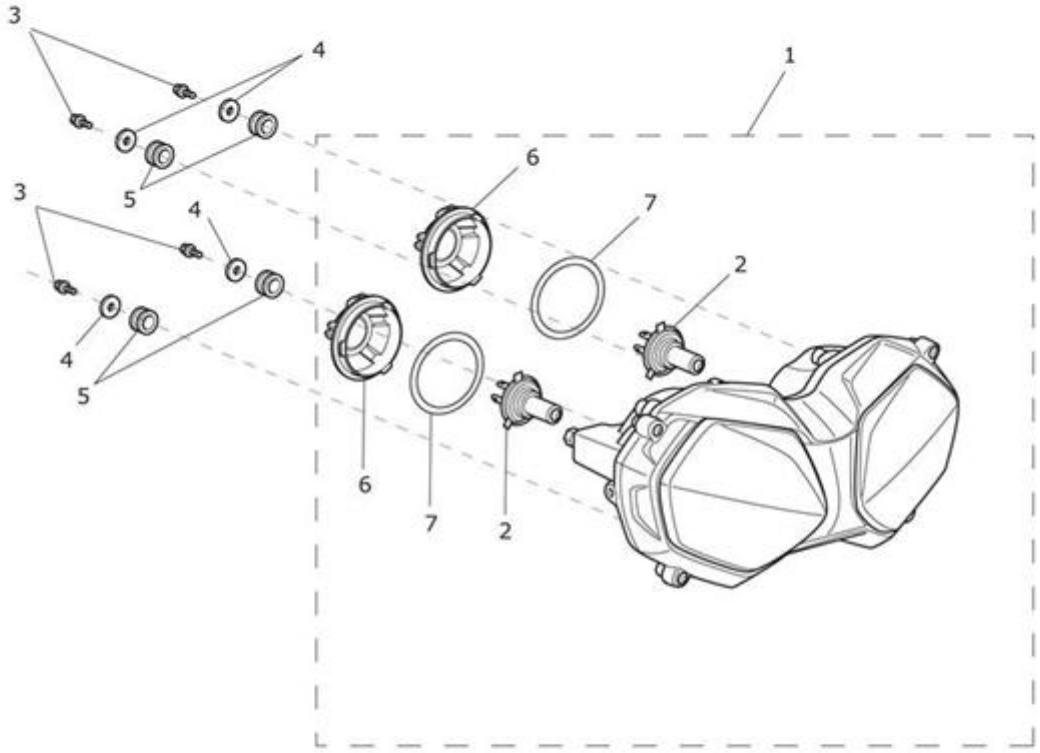

СПИСОК ДЕТАЛЕЙ ДЛЯ "HEADLIGHT ASSEMBLY" TRIUMPH TIGER 800XC

//OEM.MOTO-ALL.RU/

ТЕЛ.: +7 (495) 177-12-75

№	№ OEM	наличие / срок поставки	Наименование	Кол-во в узле
1	T2701503	Срок поставки от 19 дней	Headlight Assy, Sym Dip	1
2	T2700001	Срок поставки от 19 дней	Bulb, H/Lamp, Halogen, H4, 60/55	2
3	T3330891	Срок поставки от 27 дней	BOLT, RHHF, M5X0.8X12, S5041	4
4	T3551209	Срок поставки от 19 дней	Washer, 5.3 x 18 x 2.5	4
5	T3020030	Срок поставки от 27 дней	GROMMET, RUBBER	4
6	T2701529	Срок поставки от 19 дней	Bulb Cover, Headlamp	2
7	T2701577	Срок поставки от 19 дней	Gasket, Bulb Cover	2