СПИСОК ДЕТАЛЕЙ ДЛЯ "CHAIN ADJUSTER KIT, BLACK" TRIUMPH TIGER 800XC

//OEM.MOTO-ALL.RU/
ТЕЛ.: +7 (495) 177-12-75

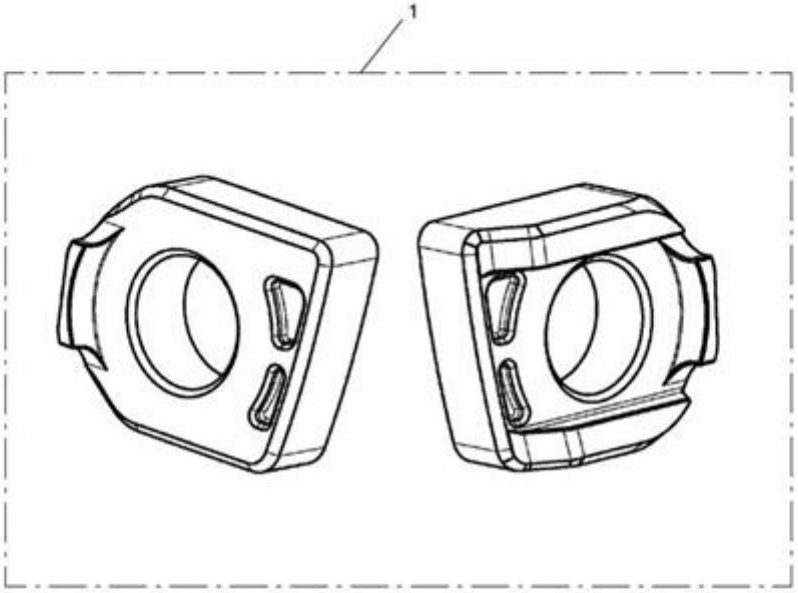

СПИСОК ДЕТАЛЕЙ ДЛЯ "CHAIN ADJUSTER KIT, BLACK" TRIUMPH TIGER 800XC

//OEM.MOTO-ALL.RU/

ТЕЛ.: +7 (495) 177-12-75

№	№ OEM	наличие / срок поставки	Наименование	Кол-во в узле
1	A9640045	Срок поставки от 19 дней	Chain Adjuster Kit, Black	1