СПИСОК ДЕТАЛЕЙ ДЛЯ "FRONT FORK DAMPER" SUZUKI AN650Z

//OEM.MOTO-ALL.RU/
ТЕЛ.: +7 (495) 177-12-75

FIG.87

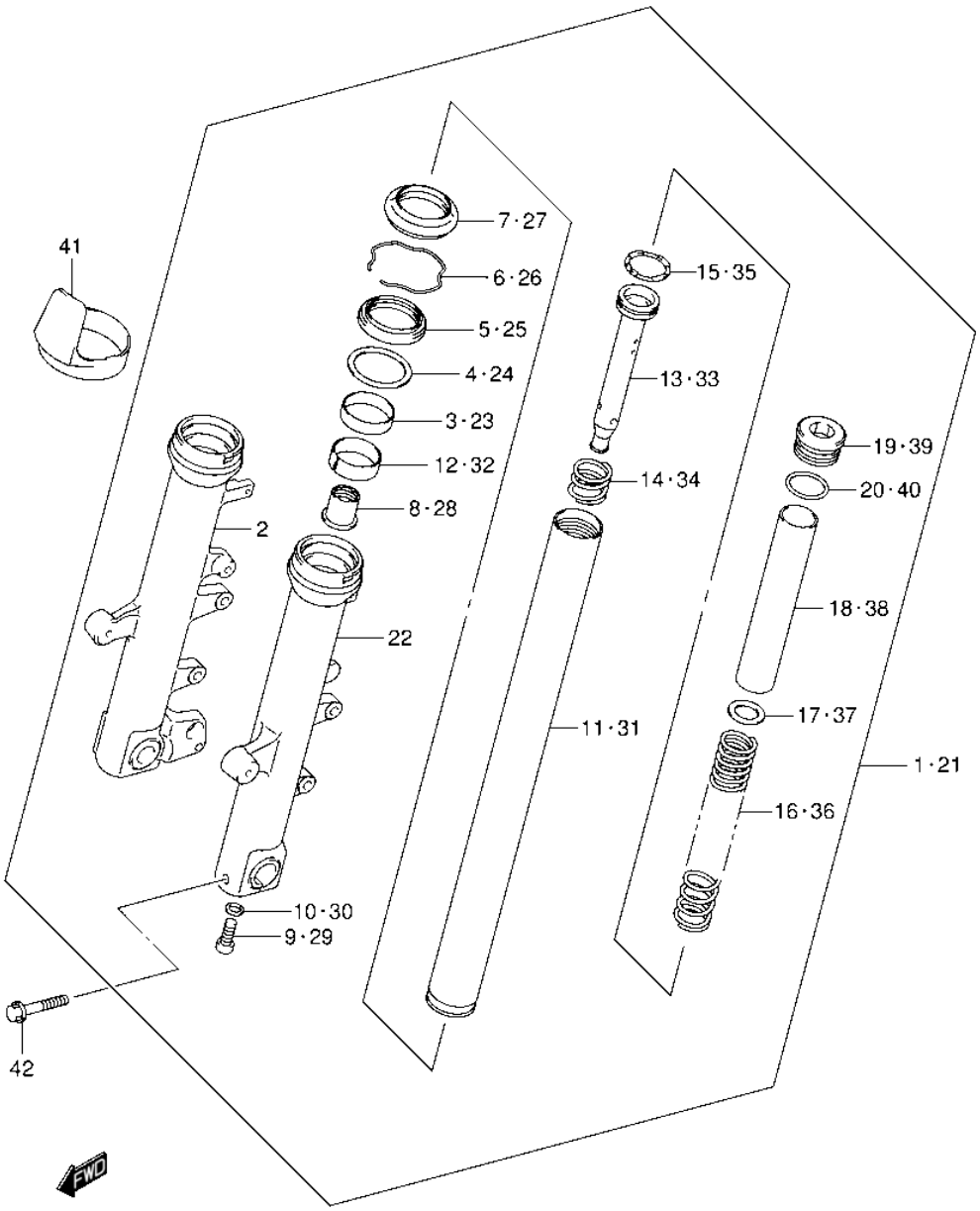

AN650L3_E03_E28_087
FRONT FORK DAMPER

СПИСОК ДЕТАЛЕЙ ДЛЯ "FRONT FORK DAMPER" SUZUKI AN650Z

//OEM.MOTO-ALL.RU/

ТЕЛ.: +7 (495) 177-12-75

№	№ OEM	наличие / срок поставки	Наименование	Кол-во в узле
1	51103-10G90	Срок поставки от 27 дней	DAMPER ASSY,FRO	1
3	51167-26E10	Срок поставки от 3 дней	METAL, SLIDE	1
4	51158-05A00	Срок поставки от 27 дней	WASHER	1
5	51153-10G50	Срок поставки от 27 дней	SEAL,OIL	1
6	51156-49440	Срок поставки от 27 дней	CIRCLIP,OIL SEA	1
7	51173-14F00	Срок поставки от 27 дней	SEAL,DUST	1
8	51195-33D10	Срок поставки от 27 дней	PIECE,OIL LOCK	1
9	51148-41310	Срок поставки от 27 дней	FORK CYLINDER G	1
10	51147-16510	Срок поставки от 27 дней	F FORK CYLINDER	1
11	51110-10G00	Срок поставки от 27 дней	TUBE,INNER	1
12	51121-33D10	Срок поставки от 27 дней	PISTON	1
13	51146-10G90	Срок поставки от 27 дней	CYLINDER	1
14	51177-10G90	Срок поставки от 27 дней	SPRING,REBOUND	1
15	51196-31F00	Срок поставки от 27 дней	RING,PISTON	1
16	51171-10G90	Срок поставки от 27 дней	SPRING	1
17	51356-10D03	Срок поставки от 27 дней	WASHER	1
18	51176-10G10	Срок поставки от 19 дней	no name	1
19	51351-10G10	Срок поставки от 27 дней	CAP,FORK	1
20	09280-32001	Срок поставки от 27 дней	O RING D:3.5 ID	1
21	51104-10G90	Срок поставки от 27 дней	DAMPER ASSY,FRO	1
23	51167-26E10	Срок поставки от 3 дней	METAL, SLIDE	1
24	51158-05A00	Срок поставки от 27 дней	WASHER	1
25	51153-10G50	Срок поставки от 27 дней	SEAL,OIL	1
26	51156-49440	Срок поставки от 27 дней	CIRCLIP,OIL SEA	1
27	51173-14F00	Срок поставки от 27 дней	SEAL,DUST	1
28	51195-33D10	Срок поставки от 27 дней	PIECE,OIL LOCK	1
29	51147-16510	Срок поставки от 27 дней	F FORK CYLINDER	1
30	51148-41310	Срок поставки от 27 дней	FORK CYLINDER G	1
31	51110-10G00	Срок поставки от 27 дней	TUBE,INNER	1
32	51121-33D10	Срок поставки от 27 дней	PISTON	1
33	51146-10G90	Срок поставки от 27 дней	CYLINDER	1
34	51177-10G90	Срок поставки от 27 дней	SPRING,REBOUND	1
35	51196-31F00	Срок поставки от 27 дней	RING,PISTON	1
36	51171-10G90	Срок поставки от 27 дней	SPRING	1
37	51356-10D03	Срок поставки от 27 дней	WASHER	1
38	51176-10G10	Срок поставки от 19 дней	no name	1
39	51351-10G10	Срок поставки от 27 дней	CAP,FORK	1
40	09280-32001	Срок поставки от 27 дней	O RING D:3.5 ID	1
41	51201-31F00	Срок поставки от 27 дней	PROTECTOR	2

№	№ OEM	наличие / срок поставки	Наименование	Кол-во в узле
42	51166-10G10	Срок поставки от 27 дней	BOLT,AXLE STOPP	1