СПИСОК ДЕТАЛЕЙ ДЛЯ "FRONT MASTER CYLINDER (MODEL K8)" SUZUKI AN400

//OEM.MOTO-ALL.RU/
ТЕЛ.: +7 (495) 177-12-75

FIG.56A

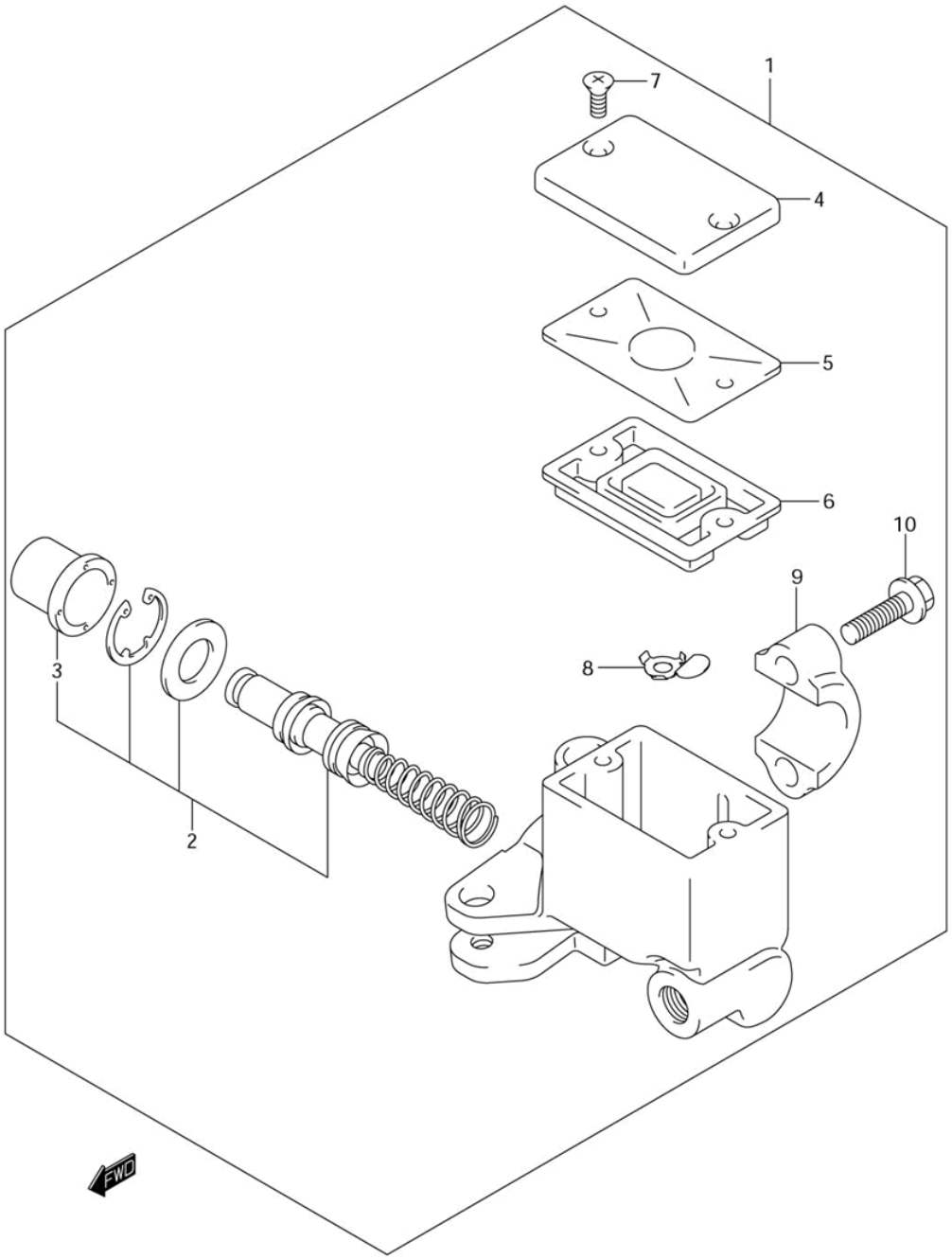

AN400K7 E03 E28_056A
FRONT MASTER CYLINDER-C

СПИСОК ДЕТАЛЕЙ ДЛЯ "FRONT MASTER CYLINDER (MODEL K8)" SUZUKI AN400

//OEM.MOTO-ALL.RU/

ТЕЛ.: +7 (495) 177-12-75

№	№ OEM	наличие / срок поставки	Наименование	Кол-во в узле
1	59600-14F41	Срок поставки от 27 дней	CYLNDR ASSY,FRT ()	1
2	59600-04810	Срок поставки от 27 дней	PISTON/CUP SET	1
3	59666-44300	Срок поставки от 27 дней	BOOT	1
4	59669-14F10	Срок поставки от 19 дней	CAP	1
5	59668-14F00	Срок поставки от 27 дней	PLATE	1
6	59667-04700	Срок поставки от 27 дней	DIAPHRAGM,MASTE	1
7	69689-49300	Срок поставки от 27 дней	SCREW	2
8	59664-32F00	Срок поставки от 27 дней	PROTECTOR	1
9	59671-36500	Срок поставки от 3 дней	HOLDER MST CYLI	1
10	59675-02FA0	Срок поставки от 3 дней	BOLT,6X22	2