СПИСОК ДЕТАЛЕЙ ДЛЯ "HEADLAMP" SUZUKI GSXR750L1

//OEM.MOTO-ALL.RU/
ТЕЛ.: +7 (495) 177-12-75

FIG.39

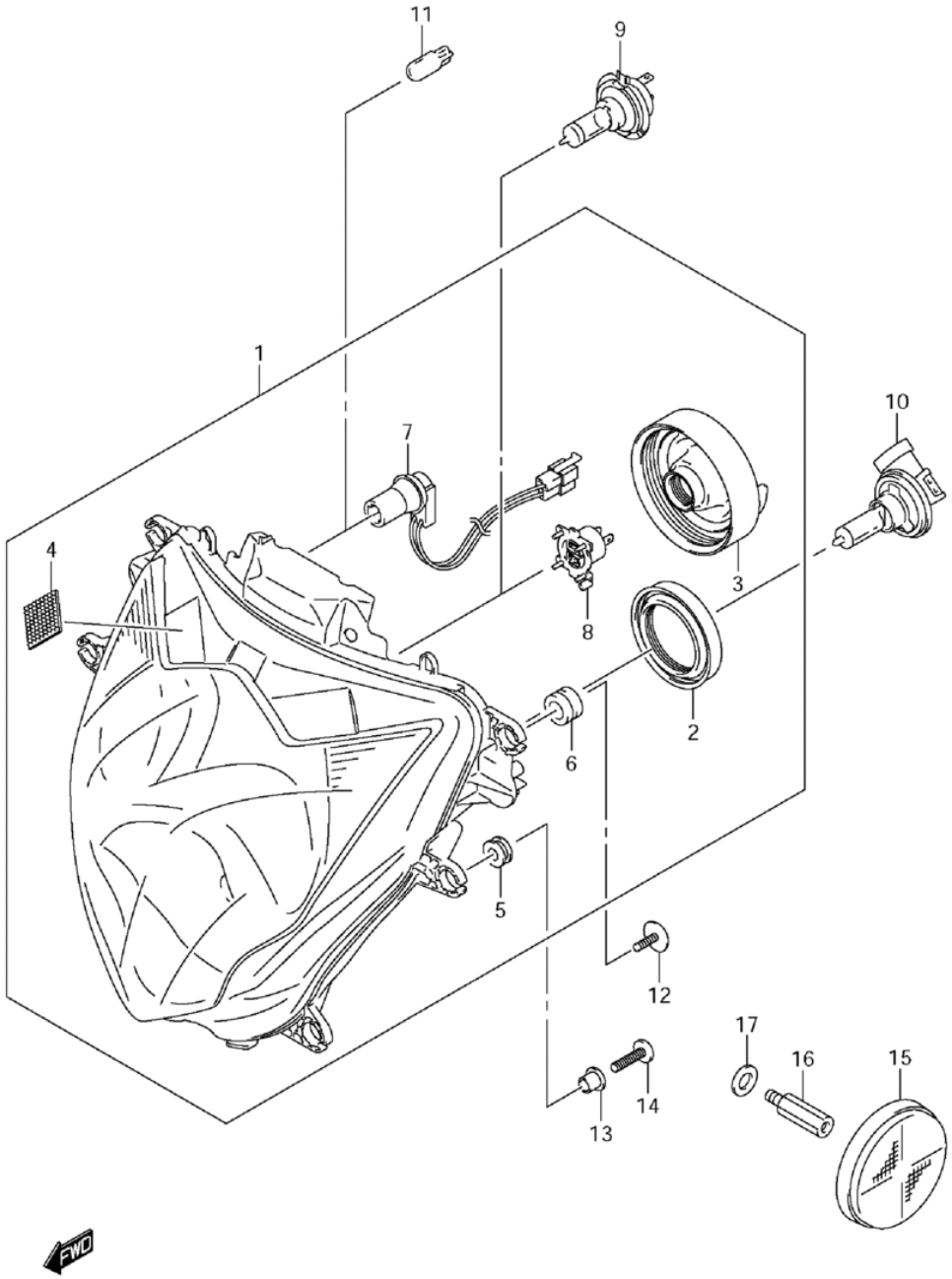

GSX-R750L1 E03 E28_039
HEADLAMP

СПИСОК ДЕТАЛЕЙ ДЛЯ "HEADLAMP" SUZUKI GSXR750L1

//OEM.MOTO-ALL.RU/

ТЕЛ.: +7 (495) 177-12-75

№	№ OEM	наличие / срок поставки	Наименование	Кол-во в узле
1	35100-14J30-999	Срок поставки от 27 дней	HEADLAMP ASSY	1
2	35179-01H00	Срок поставки от 27 дней	COVER,SOCKET	1
3	35179-58J00	Срок поставки от 27 дней	COVER,SOCKET	1
4	44572-02F01	Срок поставки от 27 дней	FASTENER	2
5	09320-07014	Срок поставки от 27 дней	CUSHION	2
6	09320-09039	Срок поставки от 27 дней	CUSHION	4
8	37175-14J00	Срок поставки от 27 дней	ADAPTER ASSY	1
9	09471-12222	Срок поставки от 27 дней	BULB,12V65W,H9	2
10	09471-12188	Срок поставки от 3 дней	BULB (12V, 55W	1
11	09471-12216	Срок поставки от 27 дней	BULB	2
12	09136-05062	Срок поставки от 27 дней	SCREW	6
13	09169-05018	Срок поставки от 27 дней	WASHER	2
14	02142-0520B	Срок поставки от 6 дней	SCREW	2
15	35950-14A11	Срок поставки от 27 дней	REFLEX, REFLECT	2
16	09119-06109	Срок поставки от 27 дней	BOLT	2
17	09160-08043	Срок поставки от 27 дней	SEAT LOCK SHIM	2