СПИСОК ДЕТАЛЕЙ ДЛЯ "CLUTCH" SUZUKI GSXR750L1

//OEM.MOTO-ALL.RU/
ТЕЛ.: +7 (495) 177-12-75

FIG.26

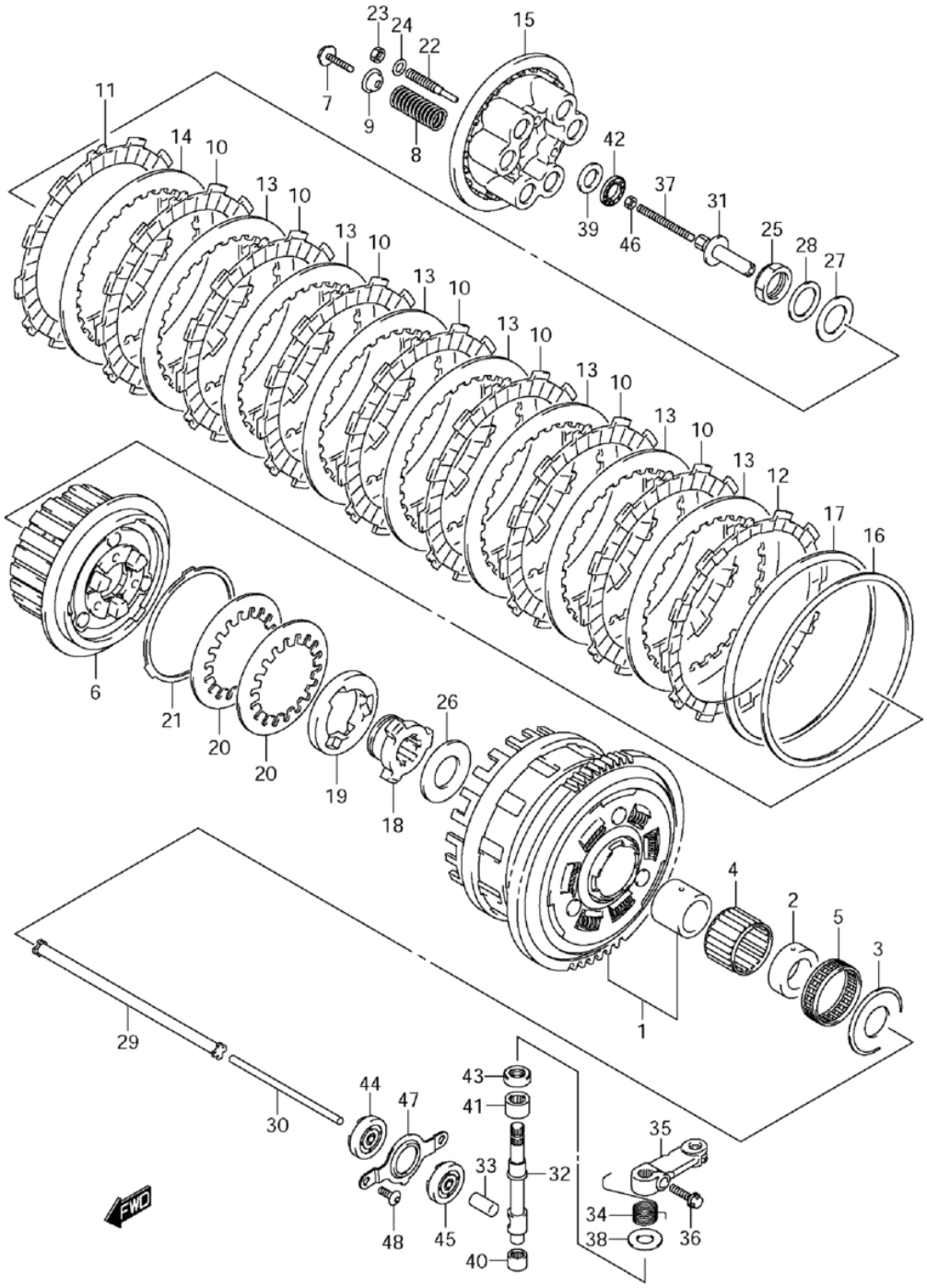

GSX-R750L1 E03 E28_026
CLUTCH

СПИСОК ДЕТАЛЕЙ ДЛЯ "CLUTCH" SUZUKI GSXR750L1

//OEM.MOTO-ALL.RU/

ТЕЛ.: +7 (495) 177-12-75

№	№ OEM	наличие / срок поставки	Наименование	Кол-во в узле
1	21200-01840	Срок поставки от 27 дней	GEAR ASSY,PRIMA	1
2	21253-01H10	Срок поставки от 27 дней	SPACER,OIL PUMP	1
3	09160-25073	Срок поставки от 27 дней	WASHER,25X54X2.	1
4	09263-35015	Срок поставки от 27 дней	BEARING, 35X40X	1
5	09263-35045	Срок поставки от 27 дней	BEARING, 35X40X	1
6	21410-41G30	Срок поставки от 27 дней	HUB, CLUTCH SLE	1
7	21412-06G00	Срок поставки от 27 дней	BOLT,CLUTCH SPR	6
8	21413-01H10	Срок поставки от 27 дней	SPRING,CLUTCH	6
9	21414-29F00	Срок поставки от 6 дней	WASHER	6
10	21441-36F10	Срок поставки от 27 дней	PLATE,CLUTCH DR	1
11	21441-36F30	Срок поставки от 27 дней	PLATE,CLUTCH DR	7
12	21442-41G00	Срок поставки от 27 дней	PLATE,CLUTCH DR	1
13	21451-41G10	Срок поставки от 27 дней	PLATE,CLUTCH DR	7
14	21451-41G30	Срок поставки от 27 дней	PLATE,CLUTCH DR	1
15	21462-41G00	Срок поставки от 27 дней	DISC,CLUTCH PRE	1
16	21471-41G00	Срок поставки от 27 дней	SEAT,WAVE WASHE	1
17	21472-41G20	Срок поставки от 27 дней	WASHER,CLUTCH P	1
18	21611-41G30	Срок поставки от 27 дней	CAM, CLUTCH DRI	1
19	21612-41G10	Срок поставки от 27 дней	CAM,CLUTCH DRIV	1
20	21621-41G00	Срок поставки от 27 дней	WASHER,CAM REAC	2
21	21624-41G00	Срок поставки от 27 дней	WASHER,CAM REAC	1
22	21622-41G00	Срок поставки от 27 дней	LIFTER,CLUTCH P	3
23	21623-41G00	Срок поставки от 27 дней	NUT,CL PRESS DI	3
24	09181-08139	Срок поставки от 27 дней	SHIM,8.8X14X1.0	3
25	09159-24010	Срок поставки от 27 дней	NUT	1
26	09160-25056	Срок поставки от 6 дней	WASHER SLEEVE H	1
27	09164-24008	Срок поставки от 27 дней	WASHER	1
28	09160-25077	Срок поставки от 27 дней	WASHER	1
29	23110-38B00	Срок поставки от 27 дней	ROD,CLUTCH PUSH	1
30	23111-35F00	Срок поставки от 27 дней	ROD,CLUTCH PUSH	1
31	23121-41G00-000	Срок поставки от 19 дней	PIECE,CLUTCH PU	1
32	23122-41G10	Срок поставки от 27 дней	CAMSHAFT,CLUTCH	1
33	23123-41G00	Срок поставки от 27 дней	CAP,CLUTCH PUSH	1
34	23125-41G00	Срок поставки от 27 дней	SPRING,CLUTCH R	1
35	23271-41G20	Срок поставки от 27 дней	ARM,CLUTCH RELE	1
36	09103-06223	Срок поставки от 27 дней	BOLT,CLUTCH COV	1
37	09134-06015	Срок поставки от 6 дней	SCREW,CLUTCH PU	1
38	09160-10020	Срок поставки от 27 дней	WASHER	1
39	09160-15045	Срок поставки от 6 дней	WASHER	1

№	№ OEM	наличие / срок поставки	Наименование	Кол-во в узле
40	09263-10014	Срок поставки от 27 дней	RN 10X14X10B 6.	1
41	09263-12027	Срок поставки от 27 дней	BNG,NEEDLE 12X1	1
42	09263-15003	Срок поставки от 27 дней	RC 15X28X2 BRG	1
43	09282-10012	Срок поставки от 27 дней	OIL SEAL 10X20X	1
44	09283-06010	Срок поставки от 27 дней	SEAL,CLUTCH PUS	1
45	09285-10004	Срок поставки от 27 дней	OIL SEAL	1
46	08310-0006A	Срок поставки от 27 дней	NUT	1
47	24741-01H00	Срок поставки от 27 дней	RETAINER,CL PUS	1
48	09139-06153	Срок поставки от 27 дней	SCREW (6X13	2