СПИСОК ДЕТАЛЕЙ ДЛЯ "2ND AIR" SUZUKI GSXR750L1

//OEM.MOTO-ALL.RU/
ТЕЛ.: +7 (495) 177-12-75

FIG.25

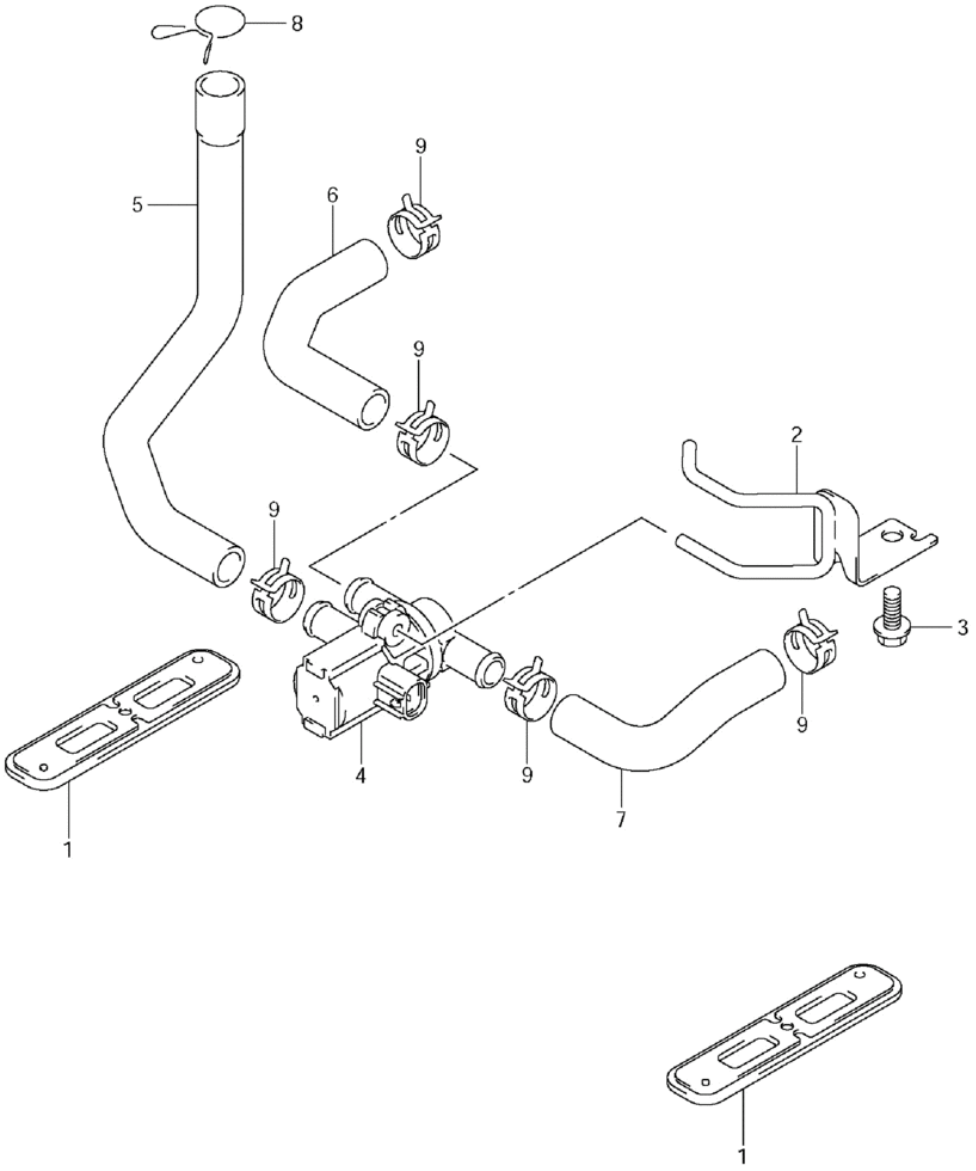

GSX-R750L1 E03 E28_025
2ND AIR

СПИСОК ДЕТАЛЕЙ ДЛЯ "2ND AIR" SUZUKI GSXR750L1

//OEM.MOTO-ALL.RU/

ТЕЛ.: +7 (495) 177-12-75

№	№ OEM	наличие / срок поставки	Наименование	Кол-во в узле
1	18450-01H00	Срок поставки от 27 дней	VALVE ASSY,2ND	2
2	18610-14J00	Срок поставки от 27 дней	BRACKET COMP,2N	1
3	01550-0616A	Срок поставки от 27 дней	BOLT	1
4	18510-29G30	Срок поставки от 27 дней	VALVE ASSY,AIR	1
5	18711-14J00	Срок поставки от 27 дней	HOSE,2ND AIR CL	1
6	18461-14J00	Срок поставки от 27 дней	HOSE,2ND AIR VA	1
7	18471-14J00	Срок поставки от 27 дней	HOSE,2ND AIR VA	1
8	09401-17201	Срок поставки от 27 дней	CLIP	1
9	09401-17401	Срок поставки от 27 дней	CLIP	5