СПИСОК ДЕТАЛЕЙ ДЛЯ "CLUTCH" SUZUKI GSX1250FA

//OEM.MOTO-ALL.RU/
ТЕЛ.: +7 (495) 177-12-75

FIG.25

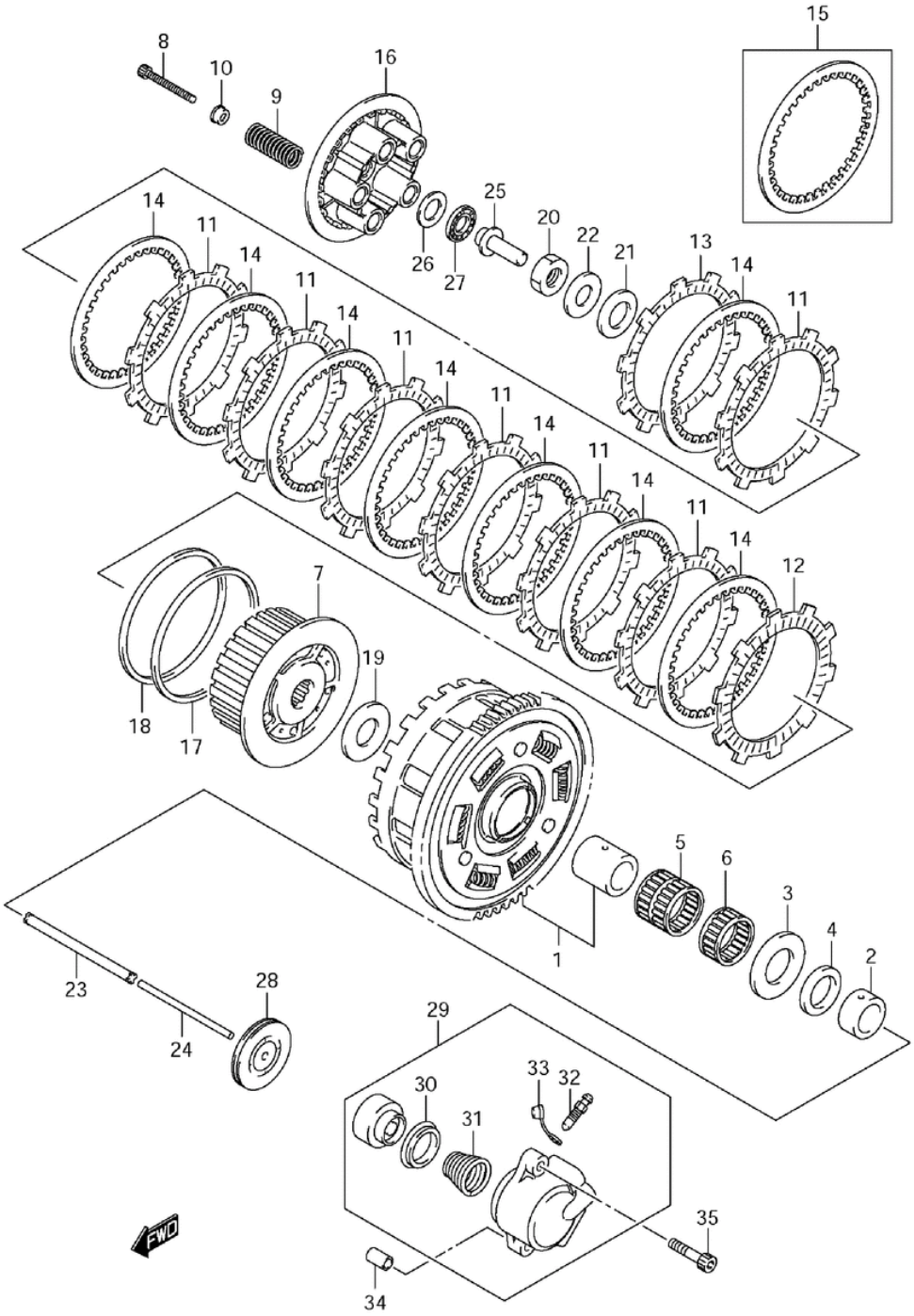

GSX1250FAL1 E28 E33_025
CLUTCH

СПИСОК ДЕТАЛЕЙ ДЛЯ "CLUTCH" SUZUKI GSX1250FA

//OEM.MOTO-ALL.RU/

ТЕЛ.: +7 (495) 177-12-75

№	№ OEM	наличие / срок поставки	Наименование	Кол-во в узле
1	21200-18820	Срок поставки от 27 дней	GEAR ASSY,PRIMA	1
2	21253-01H10	Срок поставки от 27 дней	SPACER,OIL PUMP	1
3	09160-25073	Срок поставки от 27 дней	WASHER,25X54X2.	1
4	09160-25036	Срок поставки от 27 дней	WASHER,25X30X3	1
5	09263-35015	Срок поставки от 27 дней	BEARING, 35X40X	1
6	09263-35045	Срок поставки от 27 дней	BEARING, 35X40X	1
7	21410-18H00	Срок поставки от 27 дней	HUB,CLUTCH SLEE	1
8	21412-18H00	Срок поставки от 27 дней	BOLT,CLUTCH SPR	5
9	21413-18H00	Срок поставки от 27 дней	SPRING,CLUTCH	5
10	21414-29F00	Срок поставки от 6 дней	WASHER	5
11	21441-24F40	Срок поставки от 27 дней	PLATE,CLUTCH DR	7
12	21442-24F00	Срок поставки от 27 дней	PLATE,CLUTCH DR	1
13	21441-24F10	Срок поставки от 27 дней	PLATE,CLUTCH DR	1
14	21451-24F00	Срок поставки от 27 дней	PLATE,CLUTCH DR	8
15	21451-24F10	Срок поставки от 27 дней	PLATE,CLUTCH DR	0
16	21462-18H00	Срок поставки от 27 дней	DISC,CLUTCH PRE	1
17	21471-24F00	Срок поставки от 27 дней	SEAT,WAVE WASHE	1
18	21472-24F00	Срок поставки от 27 дней	WASHER,CLUTCH P	1
19	09160-25056	Срок поставки от 6 дней	WASHER SLEEVE H	1
20	09159-24010	Срок поставки от 27 дней	NUT	1
21	09181-25223	Срок поставки от 27 дней	SHIM,25X38X1.0	1
22	09164-24008	Срок поставки от 27 дней	WASHER	1
23	23110-18H00	Срок поставки от 27 дней	ROD,CLUTCH PUSH	1
24	23111-42F00	Срок поставки от 27 дней	ROD,CLUTCH PUSH	1
25	23121-31E20	Срок поставки от 27 дней	PIECE,CLUTCH PU	1
26	09160-15045	Срок поставки от 6 дней	WASHER	1
27	09263-15003	Срок поставки от 27 дней	RC 15X28X2 BRG	1
28	09283-06011	Срок поставки от 27 дней	SEAL,OIL,6X34X5	1
29	23160-18H10	Срок поставки от 27 дней	CYLINDER,CLUTCH	1
30	23163-05A00	Срок поставки от 27 дней	CUP	1
31	23164-05A00	Срок поставки от 27 дней	SPRING	1
32	59121-01A00	Срок поставки от 27 дней	BLEEDER	1
33	59122-01A00	Срок поставки от 27 дней	CAP BLEEDER	1
34	04211-09129	Срок поставки от 27 дней	9 X 12 DOWEL PI	2
35	09103-06251	Срок поставки от 27 дней	BOLT,CL COVER	2