СПИСОК ДЕТАЛЕЙ ДЛЯ "GEAR SHIFTING" SUZUKI GSX-R1000

//OEM.MOTO-ALL.RU/
ТЕЛ.: +7 (495) 177-12-75

FIG.28

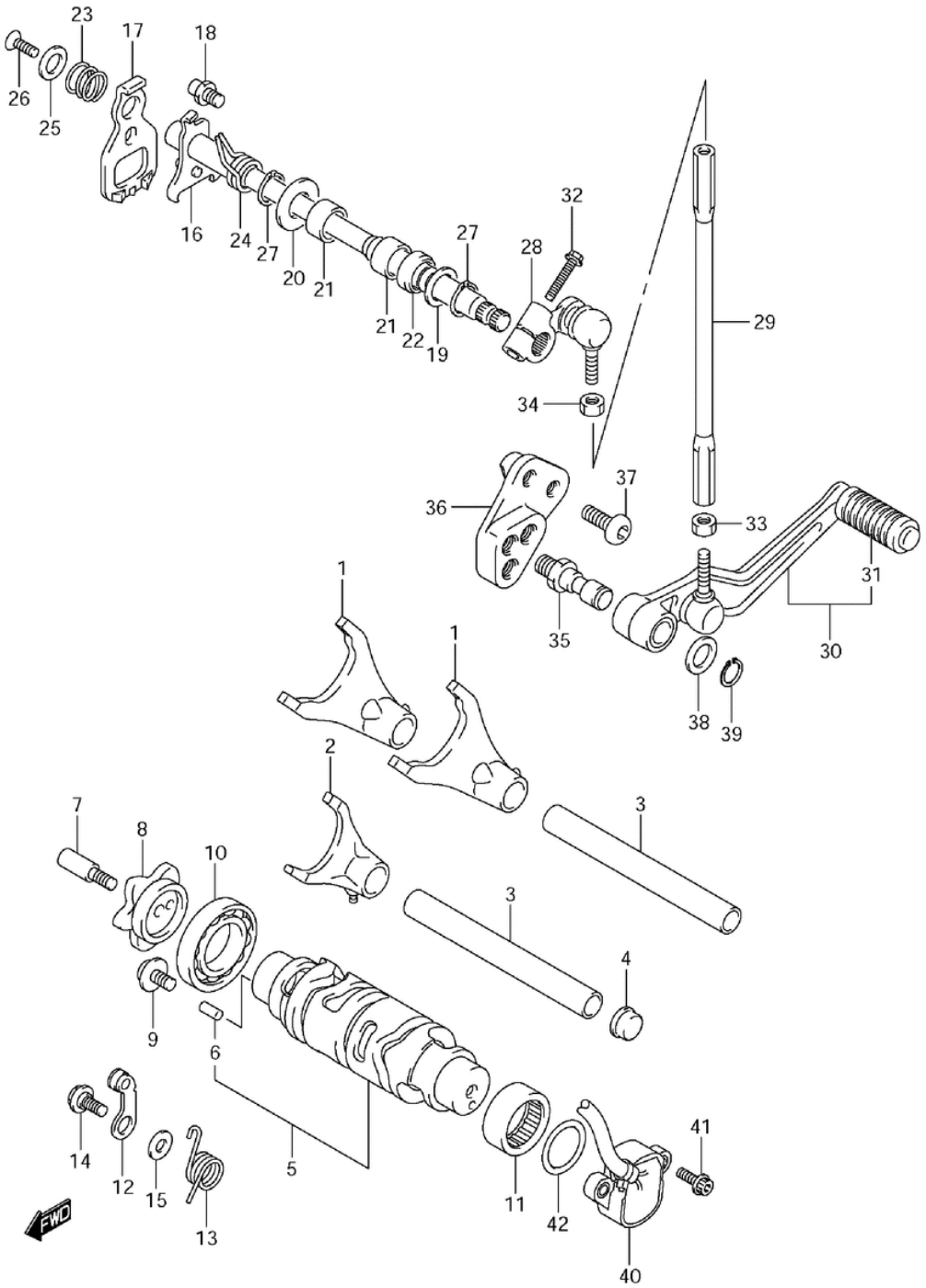

GSX-R1000L1 E03 E28_028
GEAR SHIFTING

СПИСОК ДЕТАЛЕЙ ДЛЯ "GEAR SHIFTING" SUZUKI GSX-R1000

//OEM.MOTO-ALL.RU/

ТЕЛ.: +7 (495) 177-12-75

№	№ OEM	наличие / срок поставки	Наименование	Кол-во в узле
1	25211-01H10	Срок поставки от 27 дней	FORK,GEAR SHIFT	2
2	25231-01H01	Срок поставки от 27 дней	FORK,GEAR SHIFT	1
3	25411-27A00	Срок поставки от 27 дней	SHAFT,GEAR SHIF	2
4	25712-37H00	Срок поставки от 27 дней	PLUG, GEAR SHIF	1
5	25310-47H00	Срок поставки от 27 дней	CAM,GEAR SHIFT	1
6	04221-04089	Срок поставки от 27 дней	PIN 4X8	1
7	25312-42F01	Срок поставки от 27 дней	BOLT,GEAR SHIFT	1
8	25381-13E30	Срок поставки от 27 дней	PLATE,GEAR SHIF	1
9	09136-06147	Срок поставки от 27 дней	SCREW,6X12	2
10	09262-25006	Срок поставки от 3 дней	B1 25X47X8 BRG	1
11	09263-25018	Срок поставки от 27 дней	RN 25X32X12 BRG	1
12	25350-06G00	Срок поставки от 27 дней	STOPPER,SHIFT C	1
13	25355-01H00	Срок поставки от 27 дней	SPRING,GEAR SHI	1
14	09111-06041	Срок поставки от 27 дней	BOLT	1
15	08211-06141	Срок поставки от 27 дней	WASHER GEAR SHI	1
16	25510-47H00	Срок поставки от 27 дней	SHAFT,GEAR SHIF	1
17	25512-06G10	Срок поставки от 27 дней	PLATE,GEAR SHIF	1
18	25671-01011	Срок поставки от 27 дней	STOPPER,GEAR SH	1
19	09160-14016	Срок поставки от 27 дней	K S SHAFT THR W	1
20	09181-14195	Срок поставки от 27 дней	SHIM,14X24X1.0	1
21	09263-14027	Срок поставки от 27 дней	RN 14X20X12 BRG	2
22	09283-14005	Срок поставки от 19 дней	SEAL, OIL	1
23	25518-01H00	Срок поставки от 27 дней	SPRING,GEAR SHI	1
24	09444-20001	Срок поставки от 27 дней	SPRING	1
25	25519-01H00	Срок поставки от 27 дней	WASHER,GEAR SHI	1
26	09126-06014	Срок поставки от 27 дней	SCREW(6X16	1
27	08331-3114A	Срок поставки от 6 дней	CIRCLIP	2
28	25520-01H00	Срок поставки от 27 дней	ARM,GEAR SHIFT	1
29	25525-01H00	Срок поставки от 27 дней	ROD,GEAR SHIFT	1
30	25600-47H00	Срок поставки от 27 дней	LEVER ASSY,GEAR	1
31	25652-20C00	Срок поставки от 27 дней	RUBBER,GEAR SHI	1
32	01547-0625A	Срок поставки от 6 дней	BOLT	1
33	09140-06025	Срок поставки от 27 дней	NUT	1
34	09140-06020	Срок поставки от 27 дней	NUT	1
35	25617-03F10	Срок поставки от 27 дней	SHAFT,GEAR SHIF	1
36	25681-47H01	Срок поставки от 27 дней	BRACKET,GEAR SH	1
37	09106-08167	Срок поставки от 27 дней	BOLT,FR FOOTRES	2
38	09160-12011	Срок поставки от 27 дней	SEAL WASHER	1
39	08331-3112A	Срок поставки от 27 дней	CIRCLIP	1

№	№ OEM	наличие / срок поставки	Наименование	Кол-во в узле
41	09106-05023	Срок поставки от 27 дней	BOLT	2
42	09280-26005	Срок поставки от 6 дней	O RING	1