СПИСОК ДЕТАЛЕЙ ДЛЯ "SPEEDOMETER (DL650A L1 E3)" SUZUKI DL650A

//OEM.MOTO-ALL.RU/
ТЕЛ.: +7 (495) 177-12-75

FIG.47

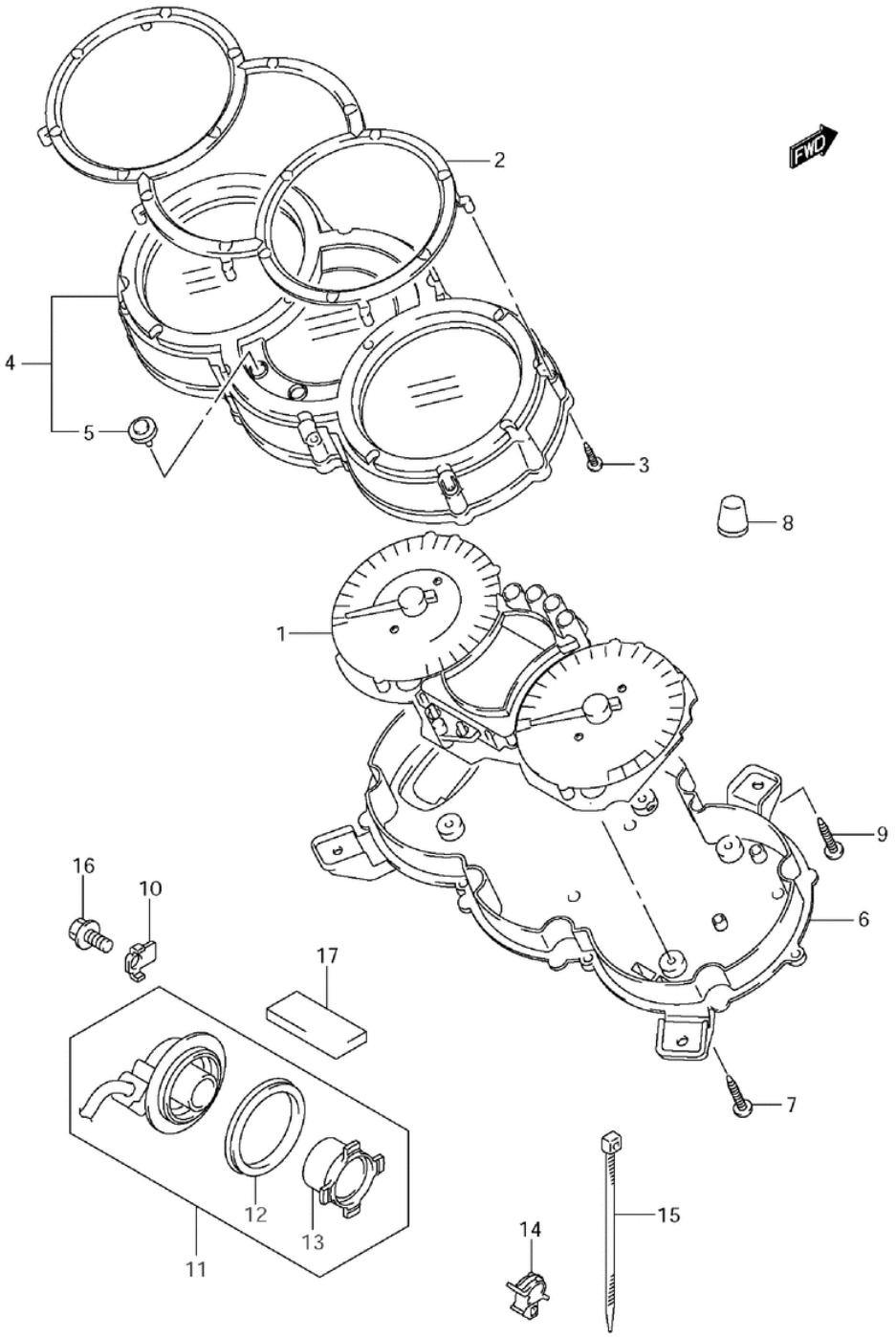

DL650L1 E3 E28_047
SPEEDOMETER

СПИСОК ДЕТАЛЕЙ ДЛЯ "SPEEDOMETER (DL650A L1 E3)" SUZUKI DL650A

//OEM.MOTO-ALL.RU/

ТЕЛ.: +7 (495) 177-12-75

№	№ OEM	наличие / срок поставки	Наименование	Кол-во в узле
1	34120-27G70	Срок поставки от 27 дней	SPEEDOMETER	1
2	34193-27G00	Срок поставки от 27 дней	COVER	1
3	34183-31F10	Срок поставки от 27 дней	SCREW,2.3X8	8
4	34150-27G00	Срок поставки от 27 дней	CASE,UPPER	1
5	34124-24F00	Срок поставки от 27 дней	SWITCH,LEVER	2
6	34111-27G00	Срок поставки от 27 дней	CASE,LOWER	1
7	09132-03008	Срок поставки от 27 дней	SCREW,L:16	14
8	34955-10G00	Срок поставки от 27 дней	CUSHION,SPEEDOM	2
9	03541-0520B	Срок поставки от 27 дней	SCREW	4
10	34938-14F00	Срок поставки от 27 дней	GUIDE,SENSOR LE	1
11	34990-27G11	Срок поставки от 27 дней	SENSOR,SPEED	1
12	09286-44001	Срок поставки от 27 дней	SEAL	1
13	34983-27G00	Срок поставки от 27 дней	MAGNET	1
14	09403-07308	Срок поставки от 27 дней	CLAMP RR COMB L	1
15	09407-14407	Срок поставки от 27 дней	CLAMP	5
16	01547-0612B	Срок поставки от 27 дней	BOLT 6X12 BLK 8FLNG	2
17	34996-27G00	Срок поставки от 27 дней	PROTECTOR	1