СПИСОК ДЕТАЛЕЙ ДЛЯ "FRONT DAMPER" SUZUKI DL650A

//OEM.MOTO-ALL.RU/
ТЕЛ.: +7 (495) 177-12-75

FIG.116

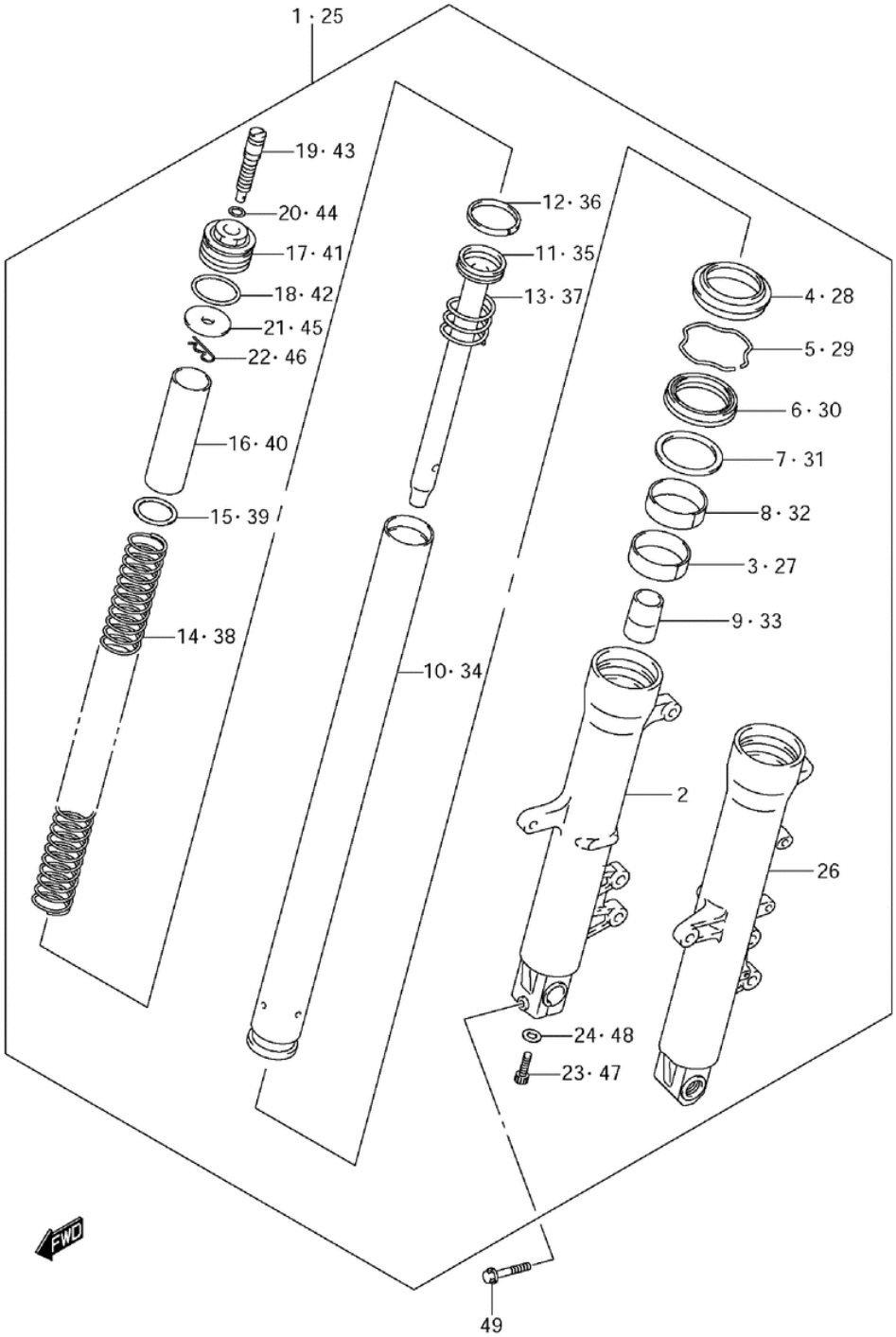

DL650L1 E3 E28_116
FRONT DAMPER

СПИСОК ДЕТАЛЕЙ ДЛЯ "FRONT DAMPER" SUZUKI DL650A

//OEM.MOTO-ALL.RU/

ТЕЛ.: +7 (495) 177-12-75

№	№ OEM	наличие / срок поставки	Наименование	Кол-во в узле
1	51103-27G20	Срок поставки от 27 дней	DAMPER ASSY,F.F	1
2	51131-27G20	Срок поставки от 27 дней	TUBE,OUTER RH	1
3	51121-03F00	Срок поставки от 27 дней	BUSH,SLIDE	1
4	51173-27G00	Срок поставки от 27 дней	SEAL,DUST	1
5	51556-38B00	Срок поставки от 27 дней	RING STOPPER	1
6	51553-27G00	Срок поставки от 19 дней	SEAL,OIL	1
7	51168-17C00	Срок поставки от 27 дней	SPACER,SEAL	1
8	51152-13E00	Срок поставки от 27 дней	BUSH,GUIDE	1
9	51195-27G00	Срок поставки от 27 дней	PIECE,OIL LOCK	1
10	51110-27G00	Срок поставки от 27 дней	TUBE,INNER	1
11	51146-27G00	Срок поставки от 27 дней	CYLINDER	1
12	51196-27G00	Срок поставки от 27 дней	RING,PISTON	1
13	51177-14D00	Срок поставки от 27 дней	SPRING,REBOUND	1
14	51171-27G00	Срок поставки от 27 дней	SPRING,FRONT	1
15	51186-17C00	Срок поставки от 27 дней	SEAT,SPRING, LO	1
16	51176-27G00	Срок поставки от 27 дней	COLLAR,SPRING	1
17	51189-27G00	Срок поставки от 27 дней	BOLT,FORK	1
18	51117-17C00	Срок поставки от 27 дней	O RING	1
19	51185-27G00	Срок поставки от 27 дней	ADJUSTER BOLT,S	1
21	51186-12C00	Срок поставки от 27 дней	SEAT,SPRING	1
22	51188-32B00	Срок поставки от 27 дней	PIN,SEAT SPRING	1
23	51147-48130	Срок поставки от 3 дней	FRONT FORK BOLT	1
24	51148-36011	Срок поставки от 27 дней	FORK CYL BOLT G	1
25	51104-27G20	Срок поставки от 27 дней	DAMPER ASSY,F.F	1
26	51141-27G20	Срок поставки от 27 дней	TUBE,OUTER LH	1
27	51121-03F00	Срок поставки от 27 дней	BUSH,SLIDE	1
28	51173-27G00	Срок поставки от 27 дней	SEAL,DUST	1
29	51556-38B00	Срок поставки от 27 дней	RING STOPPER	1
30	51553-27G00	Срок поставки от 19 дней	SEAL,OIL	1
31	51168-17C00	Срок поставки от 27 дней	SPACER,SEAL	1
32	51152-13E00	Срок поставки от 27 дней	BUSH,GUIDE	1
33	51195-27G00	Срок поставки от 27 дней	PIECE,OIL LOCK	1
34	51110-27G00	Срок поставки от 27 дней	TUBE,INNER	1
35	51146-27G00	Срок поставки от 27 дней	CYLINDER	1
36	51196-27G00	Срок поставки от 27 дней	RING,PISTON	1
37	51177-14D00	Срок поставки от 27 дней	SPRING,REBOUND	1
38	51171-27G00	Срок поставки от 27 дней	SPRING,FRONT	1
39	51186-17C00	Срок поставки от 27 дней	SEAT,SPRING, LO	1
40	51176-27G00	Срок поставки от 27 дней	COLLAR,SPRING	1

№	№ OEM	наличие / срок поставки	Наименование	Кол-во в узле
41	51189-27G00	Срок поставки от 27 дней	BOLT,FORK	1
42	51117-17C00	Срок поставки от 27 дней	O RING	1
43	51185-27G00	Срок поставки от 27 дней	ADJUSTER BOLT,S	1
45	51186-12C00	Срок поставки от 27 дней	SEAT,SPRING	1
46	51188-32B00	Срок поставки от 27 дней	PIN,SEAT SPRING	1
47	51147-48130	Срок поставки от 3 дней	FRONT FORK BOLT	1
48	51148-36011	Срок поставки от 27 дней	FORK CYL BOLT G	1
49	51328-03FK0	Срок поставки от 27 дней	BOLT,8X40	1