991 ETC (SM5)

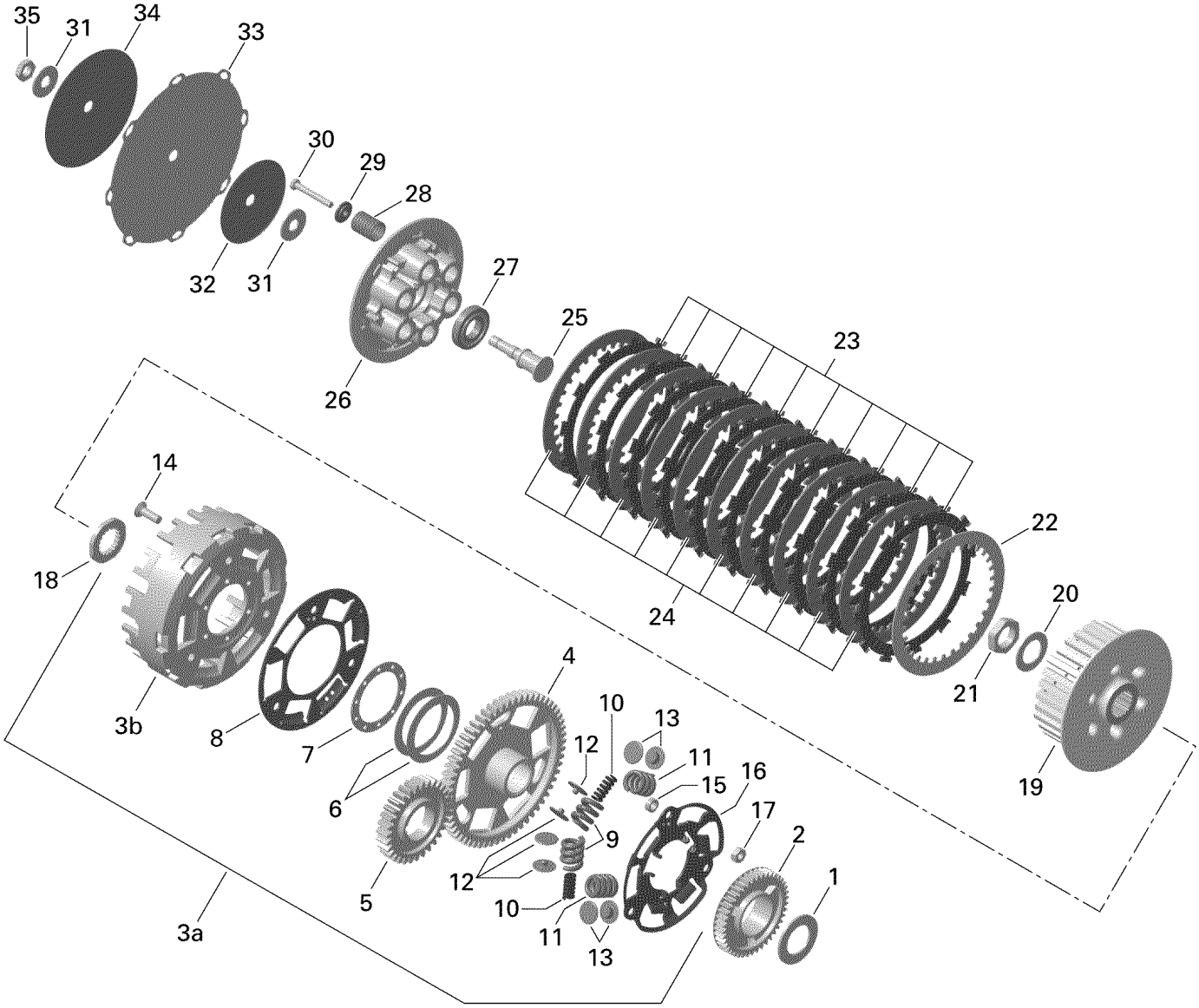

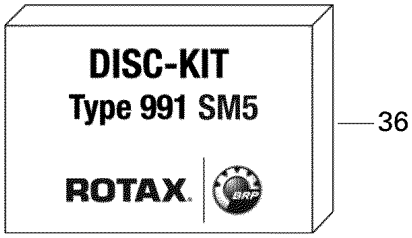

09R1425

СПИСОК ДЕТАЛЕЙ ДЛЯ "CLUTCH" BRP SPYDER STS SM5

//OEM.MOTO-ALL.RU/

ТЕЛ.: +7 (495) 177-12-75

№	№ OEM	наличие / срок поставки	Наименование	Кол-во в узле
1	420626540	Срок поставки от 25 дней	RONDELLE BUTEE *WASHER-THRUST	1
2	420634478	Срок поставки от 25 дней	OIL GEAR PUMP	1
3b	420259533	Срок поставки от 25 дней	TAMBOUR EMBRAY.*DRUM-CLUTCH	1
3a	420685850	Срок поставки от 25 дней	ENTRAINEMENT*PRIMARY DRIVE ASSY	1
4	420295787	Срок поставки от 25 дней	ENGRENAGE*PRIMARY DRIVE GEAR	1
5	XXX	Срок поставки от 21 дня	Не поставляется	1
6	420239395	Срок поставки от 25 дней	RESSORT*DISC SPRING	2
7	420626810	Срок поставки от 25 дней	RONDELLE BUTEE *WASHER-THRUST	1
8	420259685	Срок поставки от 25 дней	PLAQUE*SUPPORT PLATE	1
9	420238135	Срок поставки от 25 дней	RESSORT*SPRING	4
10	420238140	Срок поставки от 25 дней	RESSORT*SPRING	4
11	420238130	Срок поставки от 25 дней	RESSORT* WHITE SPRING	2
12	420247971	Срок поставки от 25 дней	RETENEUR*SPRING RETAINER	8
13	420247976	Срок поставки от 25 дней	RETENEUR*SPRING RETAINER D 11,5	4
14	420941835	Срок поставки от 25 дней	VIS PLATE*SCREW-FLAT HEAD M8 X 25	3
15	420247614	Срок поставки от 25 дней	BAGUE*DISTANCE SLEEVE	3
16	420259583	Срок поставки от 25 дней	SUPPORT PLATE	1
17	232081414	Срок поставки от 25 дней	NUT-HEXAGONAL DIN.934	3
18	420627225	Срок поставки от 25 дней	ANNEAU BUTEE *RING-THRUST	1
19	420259521	Срок поставки от 25 дней	HUB CLUTCH	1
20	420245830	Срок поставки от 25 дней	RONDELLE RESSORT *WASHER-SPRING	1
21	420242954	Срок поставки от 25 дней	ECROU HEX.M24 *NUT-HEX.M24	1
22	420259266	Срок поставки от 19 дней	PLATEAU 1.5MM *PLATE-1.5MM	1
23	XXX	Срок поставки от 21 дня	Не поставляется	10
24	XXX	Срок поставки от 21 дня	Не поставляется	10
25	420659791	Срок поставки от 25 дней	GOUPILLE*PIN	1
26	420259519	Срок поставки от 25 дней	PLATEAU PRESS. *PLATE-PRESSURE	1
27	420632135	Срок поставки от 25 дней	ROULEMENT BILLE*BEARING-BALL	1
28	420238721	Срок поставки от 25 дней	RESSORT EMBRAY.*SPRING-CLUTCH	6
29	420627533	Срок поставки от 25 дней	STEP WASHER	6
30	420640315	Срок поставки от 25 дней	SCREW-HEX M6 X 45	6

№	№ OEM	наличие / срок поставки	Наименование	Кол-во в узле
31	420227180	Срок поставки от 25 дней	RONDELLE BUTEE *WASHER-THRUST	2
32	420627230	Срок поставки от 25 дней	DISQUE*SUPPORT DISC	1
33	420260892	Срок поставки от 25 дней	DIAPHRAGM	1
34	420627281	Срок поставки от 25 дней	PLATEAU*PLATE-DISC	1
35	420642059	Срок поставки от 25 дней	ECROU HEX.M12 *NUT-HEX.M12	1
36	420281930	Срок поставки от 25 дней	DISC KIT	1