СПИСОК ДЕТАЛЕЙ ДЛЯ "FUEL PUMP ASSEMBLY" ARCTIC CAT XF 800 LXR

//OEM.MOTO-ALL.RU/
ТЕЛ.: +7 (495) 177-12-75

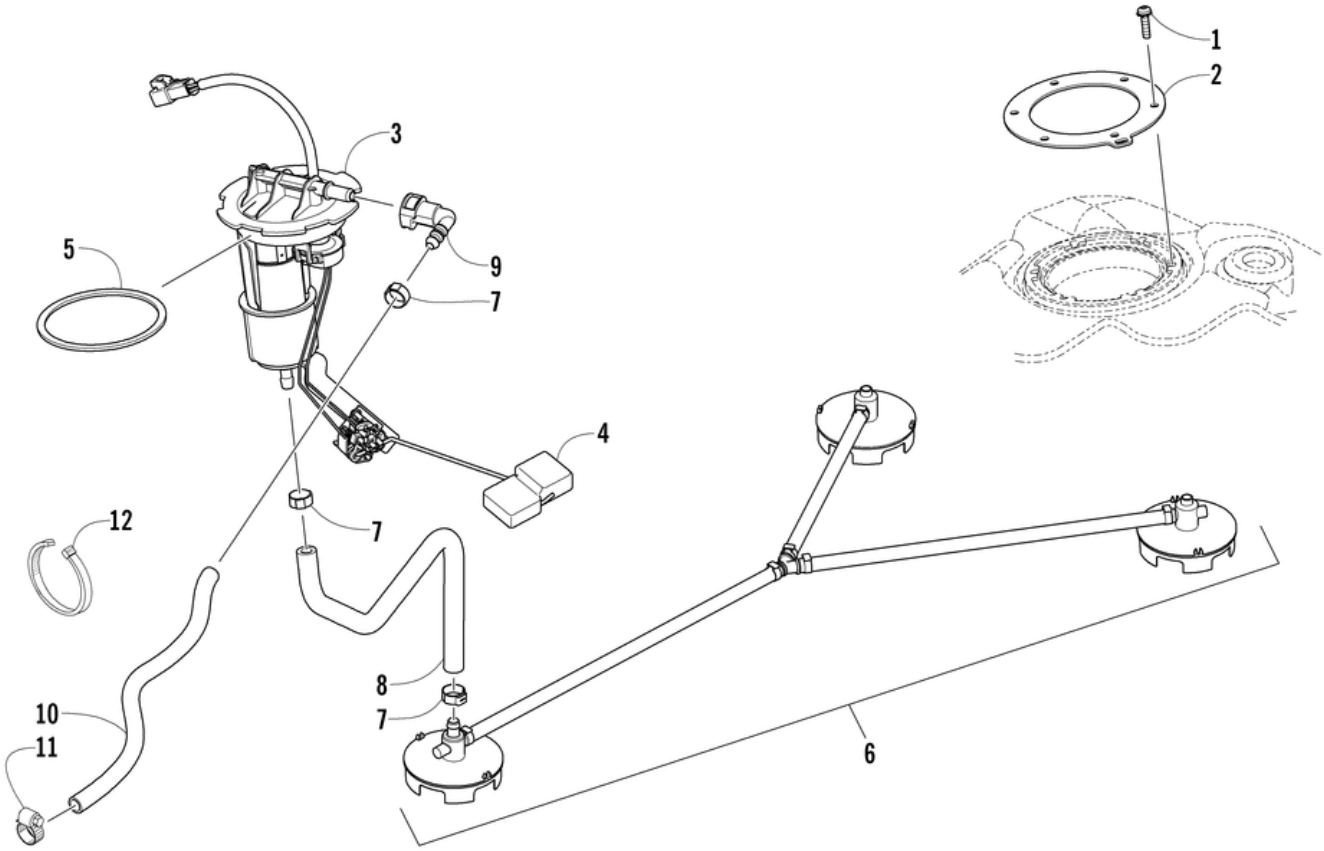

СПИСОК ДЕТАЛЕЙ ДЛЯ "FUEL PUMP ASSEMBLY" ARCTIC CAT XF 800 LXR

//OEM.MOTO-ALL.RU/

ТЕЛ.: +7 (495) 177-12-75

№	№ OEM	наличие / срок поставки	Наименование	Кол-во в узле
1	0423-898	Срок поставки от 22 дней	Винт m5x0.8x20mm	0
2	2670-042	Срок поставки от 22 дней	MOUNT, FUEL PUMP	0
3	2670-273	Срок поставки от 22 дней	PUMP,FUEL-2 STRK	0
4	2670-235	Срок поставки от 22 дней	FLOAT,FUEL PUMP-WALBRO 75-22	0
5	0470-838	Срок поставки от 22 дней	Сальник насоса	0
6	2670-377	Срок поставки от 22 дней	PICKUP,FUEL-3MP	0
7	0610-563	Срок поставки от 22 дней	Зажим	0
8	2670-442	Срок поставки от 22 дней	HOSE,FUEL PUMP/PICKUP	0
9	1670-878	Срок поставки от 22 дней	FITTING,QUICK CONNECTOR-3/8X5/16X90 DEG	0
10	0610-691	Срок поставки от 22 дней	Шланг	0
11	0623-373	Срок поставки от 22 дней	CLAMP,HOSE #4 {6202}	0
12	0123-788	Срок поставки от 22 дней	Хомут пластиковый	0
12	0123-903	Срок поставки от 22 дней	Держатель кабеля	0